radwag.com

Bilancia CY10.0,6/1,5.D2.K.M3.CPC

WK-312-1008

More information on the website
radwag.com/it/info,w1,IX1

The drawings, photos and graphics used are for illustrative purposes only.

Funzioni

- Dosing
- Percent Weighing
- Parts counting
- Peak hold
- Formulation
- IR sensors
- Animal weighing
- Statistical Quality Control
- Packaged Goods Control
- Wi-Fi

Specifiche

Parametri metrologici	
Portata massima [Max]	0,6 / 1,5 kg
Portata minima [Min]	4 / 10 g
Divisione [d]	0,2 / 0,5 g
Intervallo di verifica della bilancia [e]	0,2 / 0,5 g
Campo di tara	-1,5 kg
Tempo di stabilizzazione	2 s
Calibrazione	external

Parametri metrologici	
Classe OIML	III
Parametri fisici	
Sistema di livellamento	manual
Display	10" graphic colour touchscreen
Lunghezza del cavo	1 m
Dimensione piatto	195×195 mm
Dimensioni del pacco L x P x A	500×310×150 mm
Peso net	3,7 kg
Peso lordo	4,6 kg
Costruzione	
Punteggio IP	IP 43
Struttura	steel + ABS
Interfaccia di comunicazione	
Interfaccia	2×USB-A, USB-C, RS 232 (COM3), HDMI, Ethernet, Wi-Fi, Hotspot
Parametri elettrici	
Alimentatore	Adapter: 100 – 240V AC 50/60Hz 1A; 15V DC 2,4A Balance: 12 – 15V DC 1,6A max; 10–19W*
Environmental conditions	
Ambiente di lavoro	-10 – +40 °C
Temperatura di stoccaggio	-25 – +70 °C
Multi scala	YES
Caratteristiche operative	
Numero massimo di piattaforme	max.2

Il tempo di stabilizzazione dipende dalle condizioni esterne e dalla dinamica di posizionamento del carico sul piatto; specificato per il profilo FAST.
*Il consumo di energia dipende dalla configurazione del terminale e dal numero e dal tipo di dispositivi esterni collegati.

* Wi-Fi® is a registered trademark of Wi-Fi® Alliance.

Additional fee for verification

Accessori (Additional Fee)

MediaBox
Piattaforme di pesatura in acciaio dolce verniciato a polvere
Tag RFID
Alimentatore
Moduli aggiuntivi della piattaforma
Piattaforme di pesatura in acciaio dolce verniciato a polvere
Moduli aggiuntivi
Piattaforme con struttura in materiale plastico
Capottina protettiva per bilance
Lettore di codici a barre
stampanti per etichette
Cavo seriale RS 232, RS 485
Lettore di impronte digitali
RS 232 – USB Converter
Stampanti di ricevuta

Software (Additional Fee)

• E2R Weighing [WX-010-0099]
• E2R PGC [WX-010-0051]

- E2R Weighing Records [WX-010-0038]
- Editore di etichette R02 [WX-010-0094]
- Editore per sistemi di pesatura 2.1 [WX-010-0173]
- RAD Key [WX-010-0005]
- RADWAG Remote Desktop [WX-010-0107]
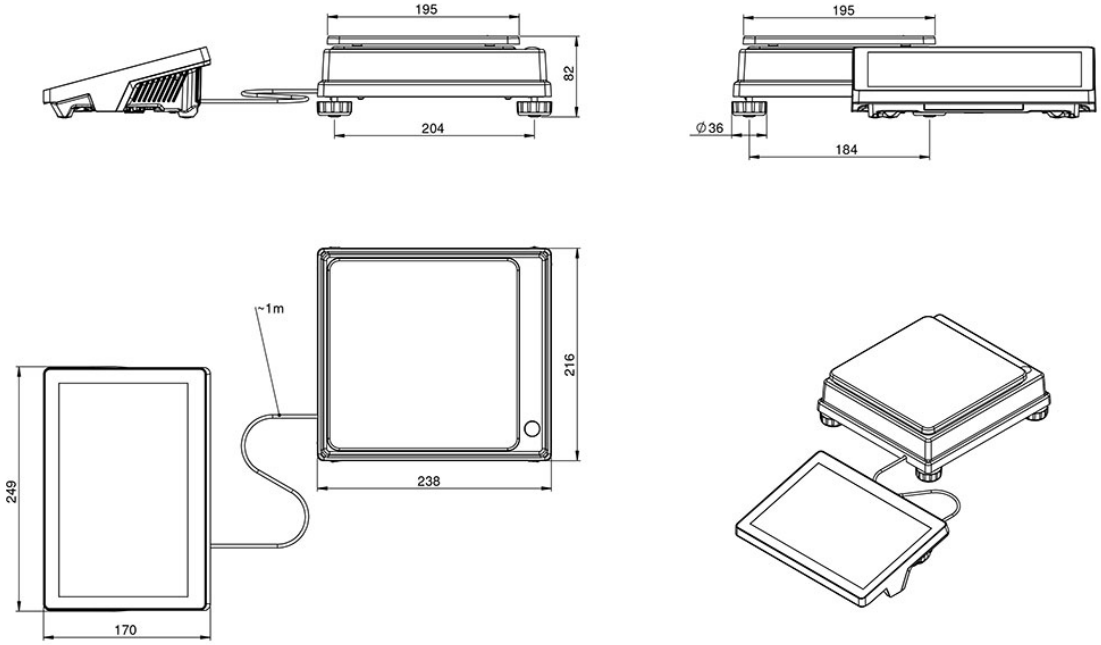
Device dimensions L x P x A