radwag.com

Balance de précision WLC 0.6.X2

WL-222-0002

More information on the website
radwag.com/fr/info,w1,INP

The drawings, photos and graphics used are for illustrative purposes only.

Paramètres Techniques

Paramètres métrologiques	
Capacité maximale [Max]	0,6 kg
Précision de lecture [d]	0,01 g
Échelon de légalisation [e]	-
Étendue de tare	-0,6 kg
Répétabilité	0,008 g
Linéarité	±0,03 g
Temps de stabilisation	2 s
Ajustage	interne (automatique)
Paramètres physiques	
Système de nivellement	manuel
Afficheur	5” tactile couleur graphique
Élément du kit	Balance, plateau, osłona plateaus, vis de mise à la terre ×1, vis ×3, adaptateur secteur.
Dimension du plateau	128×128 mm
Dimensions de colis	430×270×190 mm
Masse nette	2,2 kg

Paramètres physiques	
Masse brute	2,5 kg
Construction	
Degré de protection	IP 43
Composants et logiciels	
Bases de données	Produits, Utilisateurs, Emballage, Clients, Recettes, Rapports de recettes, Conditions environnementales, Pesée, Mémoire Alibi
Interface de Communication	
Interface de Communication	2×RS232[1], USB-A, USB-B, Ethernet, Wi-Fi
Paramètres électriques	
Alimentation	Adapter: 100 – 240V AC 50/60Hz 0,6A; 12V DC 1,2A Balance: 10 – 15VDC 0,6A max
Conditions environnementales	
Température du travail	+10 – +40 °C

Répétabilité exprimée comme un écart standardisé de 10 placements de chargé.
Temps de stabilisation dépend de conditions externes et de la dynamique du placement d'un poids sur le plateau; déterminé pour le profil FAST
[1] Les scanners de codes-barres disponibles en accessoire coopèrent avec la balance en utilisant uniquement l'interface RS232.

* Wi-Fi® is a registered trademark of Wi-Fi® Alliance.

Accessoires (Additional Fee)

Valises pour balances
Tables antivibratoires
Câbles RS 232 (balance – imprimante)
Câbles d'alimentation de cigare-allume
Câble USB (balance – imprimante)
Lecteurs de code-barres
Pesage sous la balance
Boîte pour balances avec le plateau 128×128mm
Afficheurs
Piège anti-courant d'air
Imprimante de tickets de caisse
Câbles RS 232, RS 485
Modules complémentaires
Câbles RS 232 (balance – imprimante)
Convertisseur RS 232 – RS 485

Software (Additional Fee)

• RAD Key [WX-010-0005]
• R-LAB [WX-010-0080]
• RADWAG Studio du Développement [WX-010-0104]
• Alibi Reader [WX-010-0114]
• Éditeur de Balances 2.1 [WX-010-0173]

Dimensions d'appareil

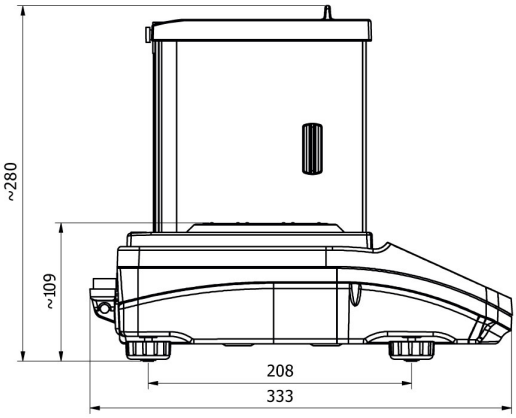

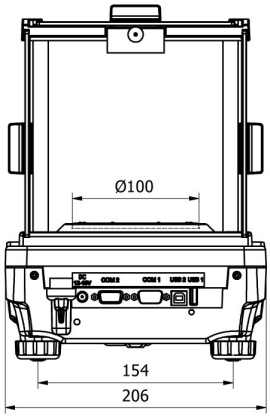

WLC X2, d = 0.001 mg

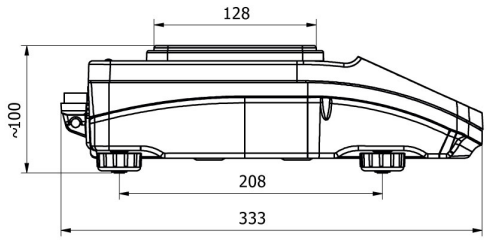

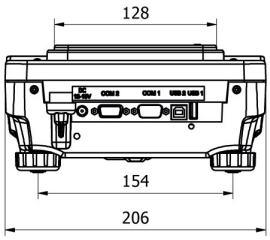

WLC X2, d = 0.01 mg

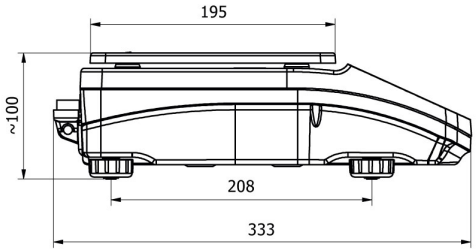

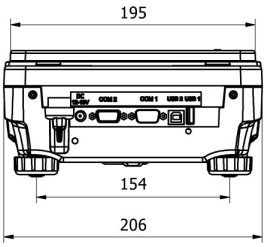

WLC X2, d = 0.1 mg