radwag.com

Präzisionswaage WLC 0.6.X2

WL-222-0002

More information on the website
radwag.com/de/info,w1,INP

The drawings, photos and graphics used are for illustrative purposes only.

Technische Daten

Messtechnische Parameter	
Wägebereich [Max]	0,6 kg
Ziffernschritt [d]	0,01 g
Eichwert [e]	-
Tarierbereich	-0,6 kg
Wiederholbarkeit	0,008 g
Linearität	±0,03 g
Stabilisierungszeit	2 s
Justierung	intern (automatisch)
Physikalische Parameter	
Nivelliersystem	manuell
Display	5” grafischer Farb-Touchscreen
Lieferumfang	Waage, Waagschale, osłona Waagschalen, Erdungsfuß ×1, Fußzeile ×3, Netzteil.
Waagschale	128×128 mm
Verpackungsgröße	430×270×190 mm
Nettogewicht	2,2 kg

Physikalische Parameter	
Bruttogewicht	2,5 kg
Konstruktion	
Schutzart	IP 43
Komponenten und Software	
Datenbankkapazität	Produkte, Benutzer, Verpackungen, Kunden, Rezepturen, Rezepturberichte, Umgebungsbedingungen, Wägungen, ALIBI-Speicher
Kommunikationsschnittstellen	
Schnittstellen	2×RS232[1], USB-A, USB-B, Ethernet, Wi-Fi
Elektrische Parameter	
Stromversorgung	Adapter: 100 – 240V AC 50/60Hz 0,6A; 12V DC 1,2A Waage: 10 – 15VDC 0,6A max
Umgebungsbedingungen	
Umgebungstemperatur	+10 – +40 °C

Wiederholbarkeit wird als Standardabweichung von 10 Wägezyklen ausgedrückt.
Die Stabilisierungszeit ist abhängig von den Umgebungsbedingungen und der Geschwindigkeit bei Auflegen der Last auf der Waagschale; für FAST-Profil definiert.
[1] Barcode scanners, available as weighing instrument accessory, communicate with the instrument via RS232 interface exclusively.

* Wi-Fi® is a registered trademark of Wi-Fi® Alliance.

Zubehör (Additional Fee)

Waagenkoffer
Antivibrationstische
Kabel RS 232 (Waage – Drucker)
Anschlusskabel für Zigarettenanzünder
USB-Kabel (Waage – Drucker)
Barcode-Scanner
Unterflurwägung
Schrank für Waagen mit Waagschale 128×128mm
Displays
Windschutz
Thermische Drucker
Kabel RS 232, RS 485
Zusätzliche Module
Kabel RS 232 (Waage – Drucker)
Konverter RS 232 – RS 485

Software (Additional Fee)

• RAD Key [WX-010-0005]
• RLAB [WX-010-0080]
• RADWAG Development Studio [WX-010-0104]
• Alibi Reader [WX-010-0114]
• Scale Editor 2.1 [WX-010-0173]

Abmessungen des Geräts

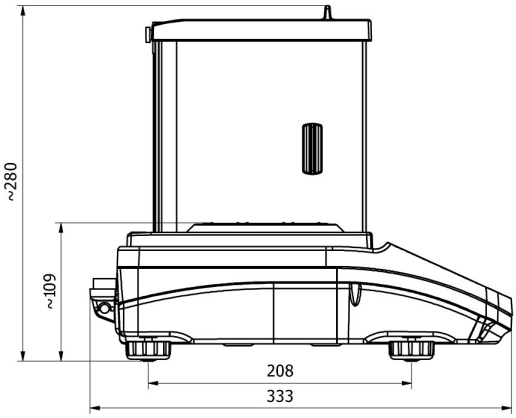

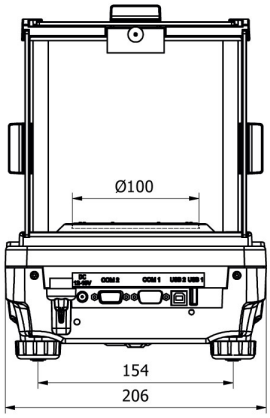

WLC X2, d = 0.001 mg

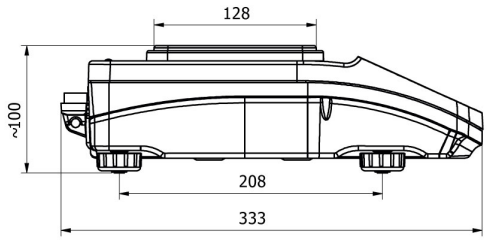

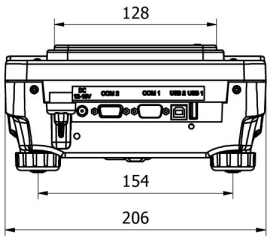

WLC X2, d = 0.01 mg

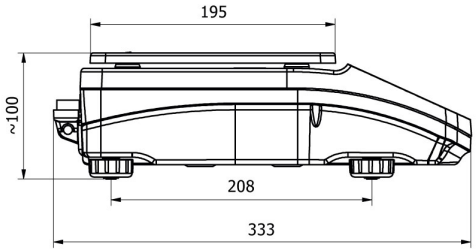

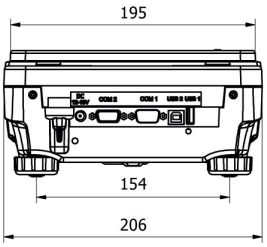

WLC X2, d = 0.1 mg