radwag.com

Präzisionswaage WLY 60/C2/R

WL-219-0017

More information on the website
radwag.com/de/info,w1,IM5

The drawings, photos and graphics used are for illustrative purposes only.

Funktionen

- Dosing
- Labelling
- Plus/Minus Control
- Percent Weighing
- Totalizing
- Parts counting
- Peak hold
- Formulation
- Newton unit measurement
- Statistics
- Checkweighing
- IR sensors
- Animal weighing
- Differential weighing
- ALIBI Memory

Technische Daten

Messtechnische Parameter	
Wägebereich [Max]	60 kg
Ablesbarkeit [d]	1 g
Eichwert [e]	10 g
Tarierbereich	-60 kg
Wiederholbarkeit	1,5 g
Linearität	±3 g

Messtechnische Parameter	
Stabilisierungszeit	3 s
OIML-Klasse	II
Physikalische Parameter	
Nivelliersystem	manuell
Waagschale	400×500 mm
Verpackungsgröße B x T x H	720×620×210 mm
Nettogewicht	12,5 kg
Bruttogewicht	15 kg
Konstruktion	
Schutzart	IP 43
Kommunikationsschnittstellen	
Schnittstellen	2×RS232, 2×USB-A, Ethernet, 4 IN / 4 OUT (Digitalausgang), Wi-Fi
Elektrische Parameter	
Stromversorgung	Adapter: 100 – 240V AC 50/60Hz 1A; 15V DC 2,4A Waage: 10 – 28V DC 1A max
Umgebungsbedingungen	
Umgebungstemperatur	+15 – +30 °C
Lagertemperatur	-25 – +70 °C
Relative Luftfeuchtigkeit	10% – 85% RH ohne Kondensation

Wiederholbarkeit wird als Standardabweichung von 10 Wägezyklen ausgedrückt.
Die Stabilisierungszeit ist abhängig von den Umgebungsbedingungen und der Geschwindigkeit bei Auflegen der Last auf der Waagschale; für FAST-Profil definiert.

* Wi-Fi® is a registered trademark of Wi-Fi® Alliance.

Zubehör (Additional Fee)

Antivibrationstische
Transponderkartenleser
Netzteile
Kabel RS 232 (Waage – Drucker)
Anschlusskabel für Zigarettenanzünder
Barcode-Scanner
Unterflurwägung
Kabel RS 232, RS 485
Etikettendrucker
Zusätzliche Module
Displays
E/A Kabel
Tastaturen, Taster
Wandhalterung, Stativ
Thermische Drucker
Prüfgewichte der F1 Klasse - Knopfgewichte, Sätze
Ausgang der Stromschnittstelle AP2-1
Kabel RS 232, RS 485
Modul für zusätzliche Wägeplattformen
Konverter RS 232 – USB
Kabel RS 232 (Waage – Drucker)

Software (Additional Fee)

• E2R Wägung [WX-010-0099]
• E2R Evidenz [WX-010-0038]
• Audit Trail Reader [WX-010-0186]
• Radwag Remote Desktop [WX-010-0107]
• Scale Editor 2.1 [WX-010-0173]
• E2R Rezepturen [WX-010-0043]
• RAD Key [WX-010-0005]
• Etiketten-Editor R02 [WX-010-0094]
• RLAB [WX-010-0080]
• RADWAG Development Studio [WX-010-0104]

Abmessungen des Geräts B x T x H

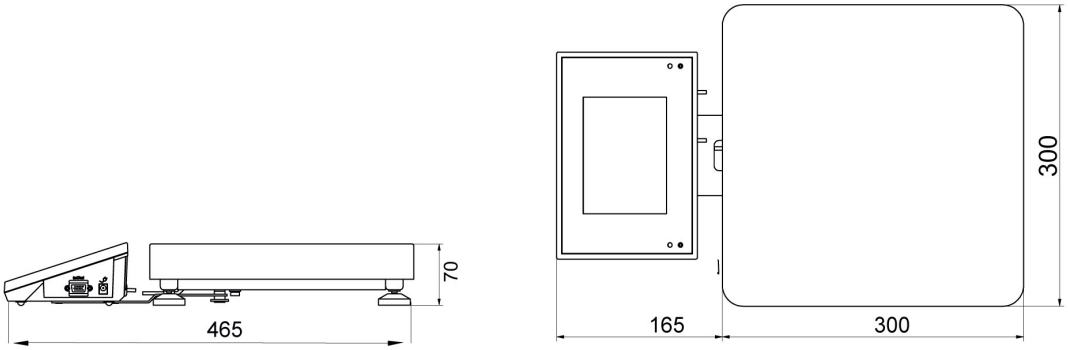

F1 version

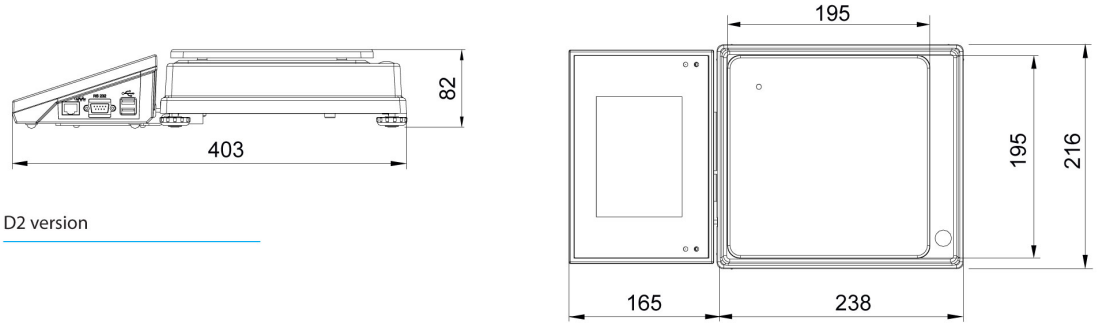

D2 version

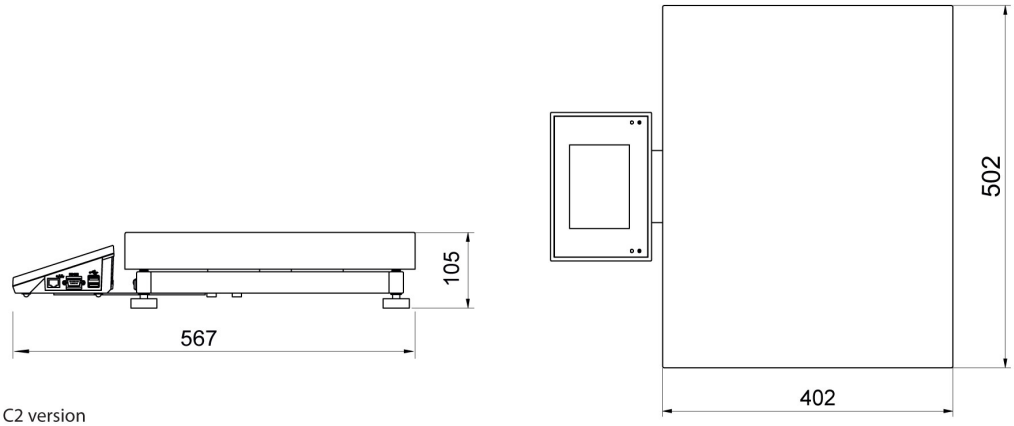

C2 version