radwag.com

Bilancia di precisione PS 10100.5Y.M

WL-220-0407

More information on the website
radwag.com/it/info,w1,IHL

The drawings, photos and graphics used are for illustrative purposes only.

Funzioni

- Autotest
- Dosing
- Percent Weighing
- Parts counting
- Peak hold
- Formulation
- Newton unit measurement
- Statistics
- Checkweighing
- IR sensors
- Under-pan weighing
- GLP Procedures
- Animal weighing
- Pipettes Calibration
- Air density correction
- Density determination
- Differential weighing
- Ambient conditions monitoring
- Statistical Quality Control
- Packaged Goods Control
- ALIBI Memory
- Wi-Fi

Specifiche

Parametri metrologici	
Portata massima [Max]	10100 g
Portata minima [Min]	-

Parametri metrologici	
Divisione [d]	10 mg
Intervallo di verifica della bilancia [e]	-
Campo di tara	-10100 g
Ripetibilità standard [5% Max]	5 mg
Ripetibilità standard [Max]	12 mg
Peso standard minimo (USP)	10 g
Peso standard minimo (U = 1%, k = 2)	1 g
Linearità	±20 mg
Tempo di stabilizzazione	1,5 s
Calibrazione	internal (automatic)
Classe OIML	-
Sensibilita di variazione della temperatura	2×10^{-6}/°C×Rt
Parametri fisici	
Sistema di livellamento	semi-automatic – LevelSENSING
Display	10" graphic colour touchscreen
Componenti del kit	Balance, weighing pan, weighing pan shield, fabric dust cover, power supply
Dimensione piatto	195×195 mm
Device dimensions L x P x A	333x206x107 mm
Dimensioni del pacco L x P x A	720×370×274 mm
Peso net	7,2 kg
Peso lordo	9,3 kg
Costruzione	
Punteggio IP	IP 43
Components and software	
Capacita del database	7
Caratteristiche operative	
Operazione senza comandi diretti	2 IR Sensors
Interfaccia di comunicazione	
Interfaccia	2×USB-A, USB-C, RS 232 (COM3), HDMI, Ethernet, Wi-Fi, Hotspot
Parametri elettrici	
Alimentatore	Adapter: 100 – 240V AC 50/60Hz 1A; 15V DC 2,4A Balance: 12 – 15V DC 1,6A max; 10–19W*
Environmental conditions	
Ambiente di lavoro	+10 – +40 °C
Modulo misura parametri ambientali (opzionale)	THBR 2.0 System, THBR BOX, THB P, THB W, THB S
Temperatura di stoccaggio	-20 – +50 °C
Umidità relativa	40% – 80%

La ripetibilità è espressa come deviazione standard di 10 posizionamenti dello standard di massa.
Il tempo di stabilizzazione dipende dalle condizioni esterne e dalla dinamica di posizionamento del carico sul piatto; specificato per il profilo FAST.
[1]Gli lettori di codici a barre disponibili come accessorio funzionano con la bilancia utilizzando solo l'interfaccia USB.

* Wi-Fi® is a registered trademark of Wi-Fi® Alliance.

Accessori (Additional Fee)

Contenitore per stoccaggio bilance
Tavoli antivibranti
Alimentatore
Cavo di alimentazione con spina per accendisigari
Moduli aggiuntivi
cavo USB (connessione bilance - stampanti)
Tavolo di pesata professionale
Capottina protettiva per bilance
Lettore di codici a barre
Cavo seriale RS 232, RS 485
THBR 2.0 - modulo misura parametri ambientali
KIT determinazione della densita
Stampanti di ricevuta
Lettore di impronte digitali
Cavo seriale RS 232, RS 485
Capottina protettiva per bilance
Pesatura sottopensile
Cavo seriale RS 232 (connessione bilance - Stampanti)
RS 232 – RS 485 Converter

Software (Additional Fee)

• E2R Weighing [WX-010-0099]
• RAD Key [WX-010-0005]
• RADWAG Remote Desktop [WX-010-0107]
• Editore per sistemi di pesatura 2.1 [WX-010-0173]
• E2R Weighing Records [WX-010-0038]
• Editore di etichette R02 [WX-010-0094]
• R-LAB [WX-010-0080]
• Software „Development Studio” RADWAG [WX-010-0104]

Device dimensions L x P x A

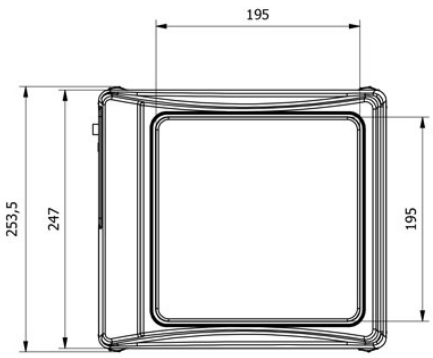
195
253,5
247
195

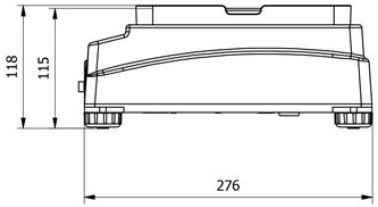
118
115
276

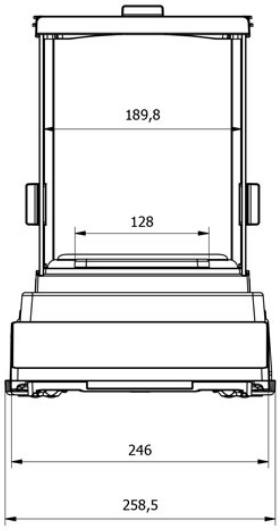
189,8
128
246
258,5

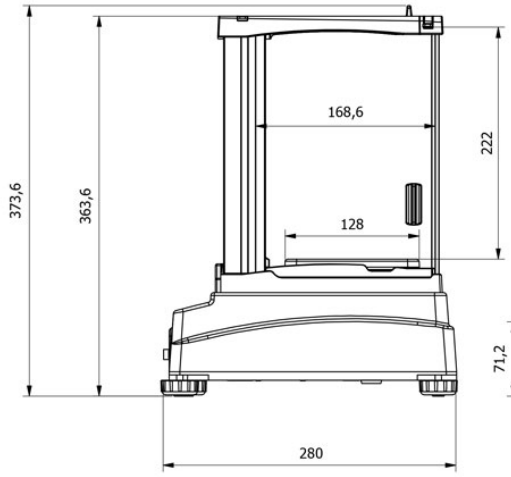
373,6
363,6
168,6
128
222
280

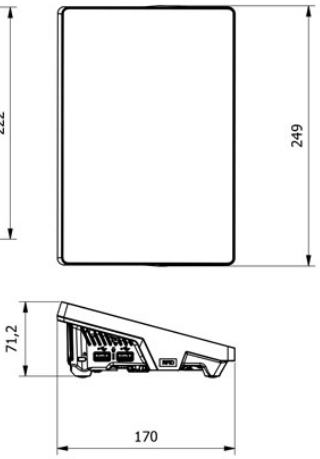
249
71,2
170