radwag.com

Bilancia di precisione PS 200/2000.X7

WL-226-0011

More information on the website
radwag.com/it/info,w1,IH8

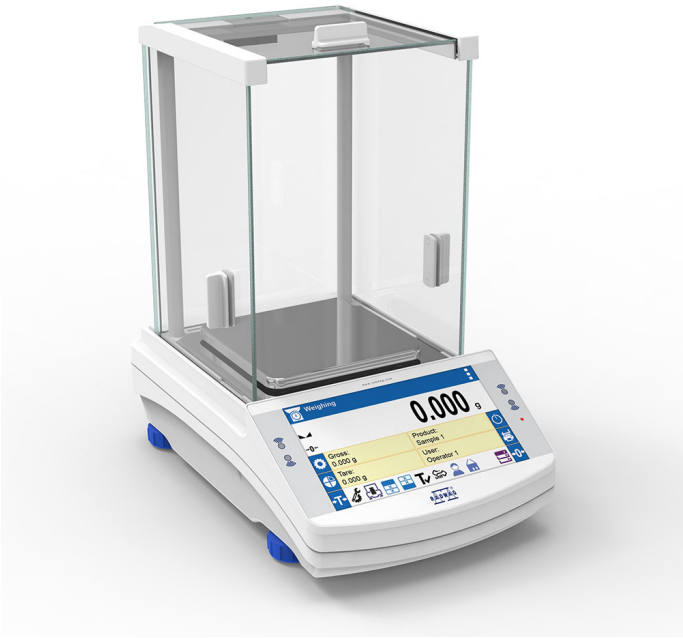

The drawings, photos and graphics used are for illustrative purposes only.

Funzioni

- Autotest
- Dosing
- Plus/Minus Control
- Percent Weighing
- Parts counting
- Peak hold
- Formulation
- Newton unit measurement
- Statistics
- Checkweighing
- IR sensors
- Under-pan weighing
- GLP Procedures
- Animal weighing
- Density determination
- Ambient conditions monitoring
- Replaceable unit
- Statistical Quality Control
- ALIBI Memory
- Mass for titrator
- Wi-Fi

Specifiche

Parametri metrologici	
Portata massima [Max]	200 / 2000 g
Portata minima [Min]	20 mg

Parametri metrologici	
Divisione [d]	1 / 10 mg
Intervallo di verifica della bilancia [e]	10 / 100 mg
Campo di tara	-2000 g
Ripetibilità standard [5% Max]	0,5 / 5 mg
Ripetibilità standard [Max]	1 / 10 mg
Peso standard minimo (USP)	1 g
Peso standard minimo (U = 1%, k = 2)	0,1 g
Linearità	±2 / 20 mg
Tempo di stabilizzazione	2 / 1,5 s
Calibrazione	internal (automatic)
Classe OIML	II
Sensibilita di variazione della temperatura	2×10^{-6}/°C×Rt
Parametri fisici	
Sistema di livellamento	manual
Display	7" graphic colour touchscreen
Componenti del kit	Balance, weighing pan, weighing pan shield, grounding bumper ×1, bumper ×3, power supply.
Dimensione piatto	128×128 mm
Dimensioni del pacco L x P x A	545×455×575 mm
Peso net	3,9 kg
Peso lordo	8,5 kg
Costruzione	
Punteggio IP	IP 43
Components and software	
Capacita del database	Products, Users, Packaging, Customers, Formulations, Formulations reports, Ambient Conditions, Weighings, Alibi memory
Caratteristiche operative	
Operazione senza comandi diretti	2 IR Sensors
Interfaccia di comunicazione	
Interfaccia	2×RS232[1], USB-A, USB-B, Ethernet, Wi-Fi
Parametri elettrici	
Alimentatore	Adapter: 100 – 240V AC 50/60Hz 0,6A; 12V DC 1,2A Balance: 12 – 15V DC 0,8A max
Consumo di energia	4 W
Environmental conditions	
Ambiente di lavoro	+10 – +40 °C
Modulo misura parametri ambientali (opzionale)	THBR 2.0 System, THBR BOX, THB P, THB W, THB S
Umidità relativa	40% – 80%

La ripetibilità è espressa come deviazione standard di 10 posizionamenti dello standard di massa.
Il tempo di stabilizzazione dipende dalle condizioni esterne e dalla dinamica di posizionamento del carico sul piatto; specificato per il profilo FAST.
[1]Gli lettori di codici a barre disponibili come accessorio funzionano con la bilancia utilizzando solo l'interfaccia RS232.

* Wi-Fi® is a registered trademark of Wi-Fi® Alliance.

Additional fee for verification

Accessori (Additional Fee)

Tavoli antivibranti
Alimentatore
Cavo di alimentazione con spina per accendisigari
cavo USB (connessione bilance - stampanti)
Lettore di codici a barre
Armadio di pesatura con piatto di pesatura da 128×128 mm
Cavo seriale RS 232, RS 485
THBR 2.0 - modulo misura parametri ambientali
Display
Capottina protettiva per bilance
Stampanti di ricevuta
Cavo seriale RS 232, RS 485
Moduli aggiuntivi
Pesatura sottopensile
Cavo seriale RS 232 (connessione bilance - Stampanti)
RS 232 – RS 485 Converter

Software (Additional Fee)

• RAD Key [WX-010-0005]
• R-LAB [WX-010-0080]
• Software „Development Studio" RADWAG [WX-010-0104]
• „Alibi Reader" PC Software [WX-010-0114]
• Editore per sistemi di pesatura 2.1 [WX-010-0173]
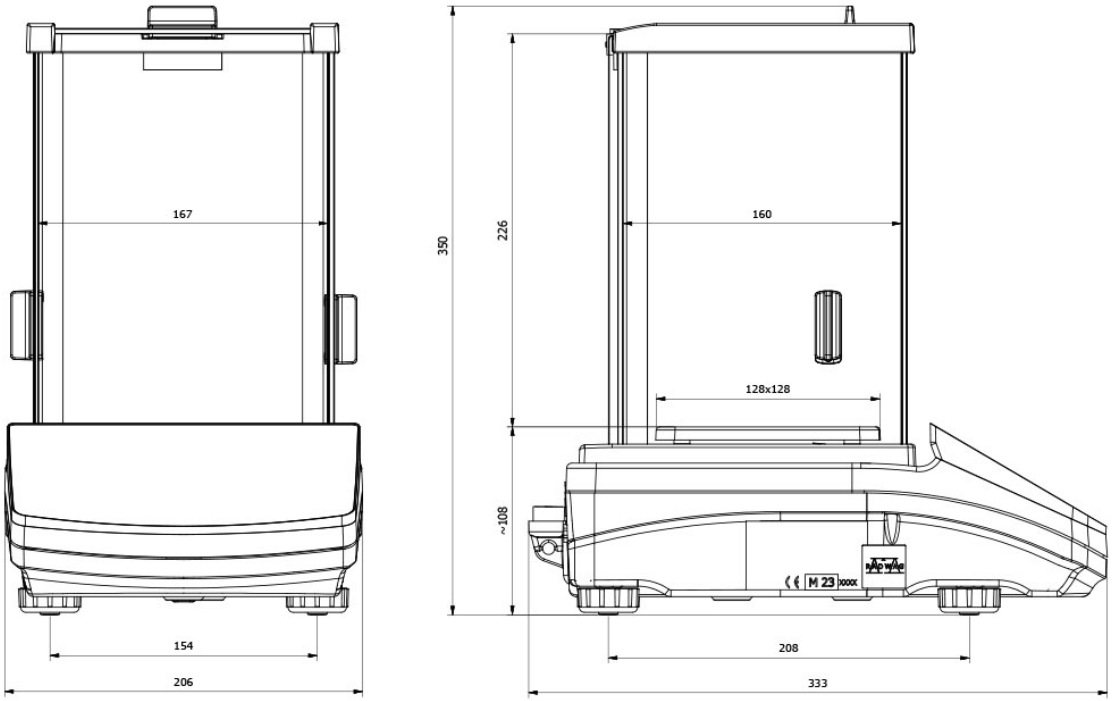
Device dimensions L x P x A