radwag.com

Präzisionswaage PS 200/2000.X7

WL-226-0011

More information on the website
radwag.com/de/info,w1,lH8

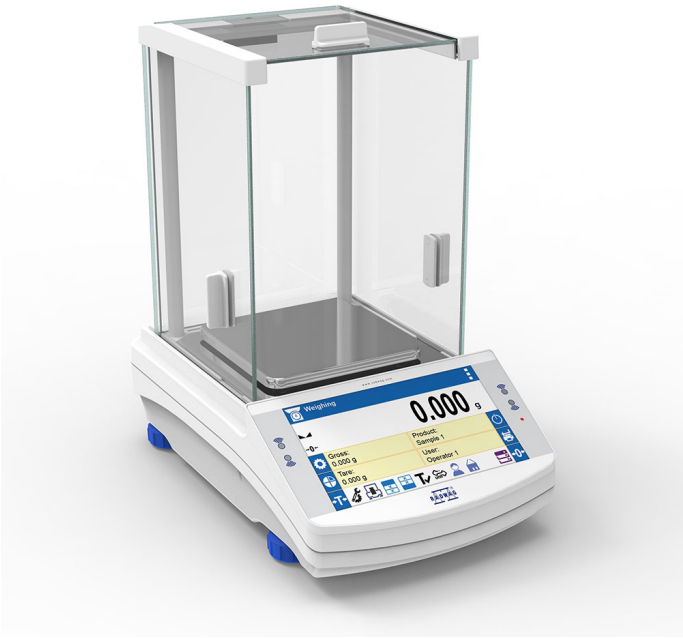

The drawings, photos and graphics used are for illustrative purposes only.

Funktionen

- Autotest
- Dosing
- Plus/Minus Control
- Percent Weighing
- Parts counting
- Peak hold
- Formulation
- Newton unit measurement
- Statistics
- Checkweighing
- IR sensors
- Under-pan weighing
- GLP Procedures
- Animal weighing
- Density determination
- Ambient conditions monitoring
- Replaceable unit
- Statistical Quality Control
- ALIBI Memory
- Mass for titrator
- Wi-Fi

Technische Daten

Messtechnische Parameter	
Wägebereich [Max]	200 / 2000 g
Min. Belastung	20 mg

Messtechnische Parameter	
Ablesbarkeit [d]	1 / 10 mg
Eichwert [e]	10 / 100 mg
Tarierbereich	-2000 g
Standard Wiederholbarkeit [5% Max]	0,5 / 5 mg
Standard Wiederholbarkeit [Max]	1 / 10 mg
Min. Einwaage (USP)	1 g
Min. Einwaage (U=1%, k=2)	0,1 g
Linearität	±2 / 20 mg
Stabilisierungszeit	2 / 1,5 s
Justierung	intern (automatisch)
OIML-Klasse	II
Empfindlichkeitsdrift Temperatur	2×10^{-6}/°C×Rt
Physikalische Parameter	
Nivelliersystem	manuell
Display	7" grafisch farbiger Touchscreen
Lieferumfang	Waage, Waagschale, Waagschalenabdeckung, Erdungsfuß ×1, Fußzeile ×3, Netzteil.
Waagschale	128×128 mm
Verpackungsgröße B x T x H	545×455×575 mm
Nettogewicht	3,9 kg
Bruttogewicht	8,5 kg
Konstruktion	
Schutzart	IP 43
Komponenten und Software	
Datenbankkapazität	Produkte, Benutzer, Verpackungen, Kunden, Rezepturen, Rezepturberichte, Umgebungsbedingungen, Wägungen, ALIBI-Speicher
Besonderheiten	
Berührungslose Bedienung	zwei IR-Sensoren
Kommunikationsschnittstellen	
Schnittstellen	2×RS232[1], USB-A, USB-B, Ethernet, Wi-Fi
Elektrische Parameter	
Stromversorgung	Adapter: 100 – 240V AC 50/60Hz 0,6A; 12V DC 1,2A Waage: 12 – 15V DC 0,8A max
Leistungsaufnahme des Geräts	4 W
Umgebungsbedingungen	
Umgebungstemperatur	+10 – +40 °C
Überwachung der Umgebungsbedingungen (optional)	THBR 2.0 System, THBR BOX, THB P, THB W, THB S
Relative Luftfeuchtigkeit	40% – 80%

Wiederholbarkeit wird als Standardabweichung von 10 Wägezyklen ausgedrückt.
Die Stabilisierungszeit ist abhängig von den Umgebungsbedingungen und der Geschwindigkeit bei Auflegen der Last auf der Waagschale; für FAST-Profil definiert.
[1] Die als Zubehör erhältlichen Barcode-Scanner arbeiten mit der Waage nur über die RS232-Schnittstelle.

* Wi-Fi® is a registered trademark of Wi-Fi® Alliance.

Additional fee for verification

Zubehör (Additional Fee)

Antivibrationstische
Netzteile
Anschlusskabel für Zigarettenanzünder
USB-Kabel (Waage – Drucker)
Barcode-Scanner
Schrank für Waagen mit Waagschale 128×128mm
Kabel RS 232, RS 485
Umgebungsbedingungen-Messgeräte THBR 2.0 System
Displays
Schutzhauben
Thermische Drucker
Kabel RS 232, RS 485
Zusätzliche Module
Unterflurwägung
Kabel RS 232 (Waage – Drucker)
Konverter RS 232 – RS 485

Software (Additional Fee)

• RAD Key [WX-010-0005]
• RLAB [WX-010-0080]
• RADWAG Development Studio [WX-010-0104]
• Alibi Reader [WX-010-0114]
• Scale Editor 2.1 [WX-010-0173]
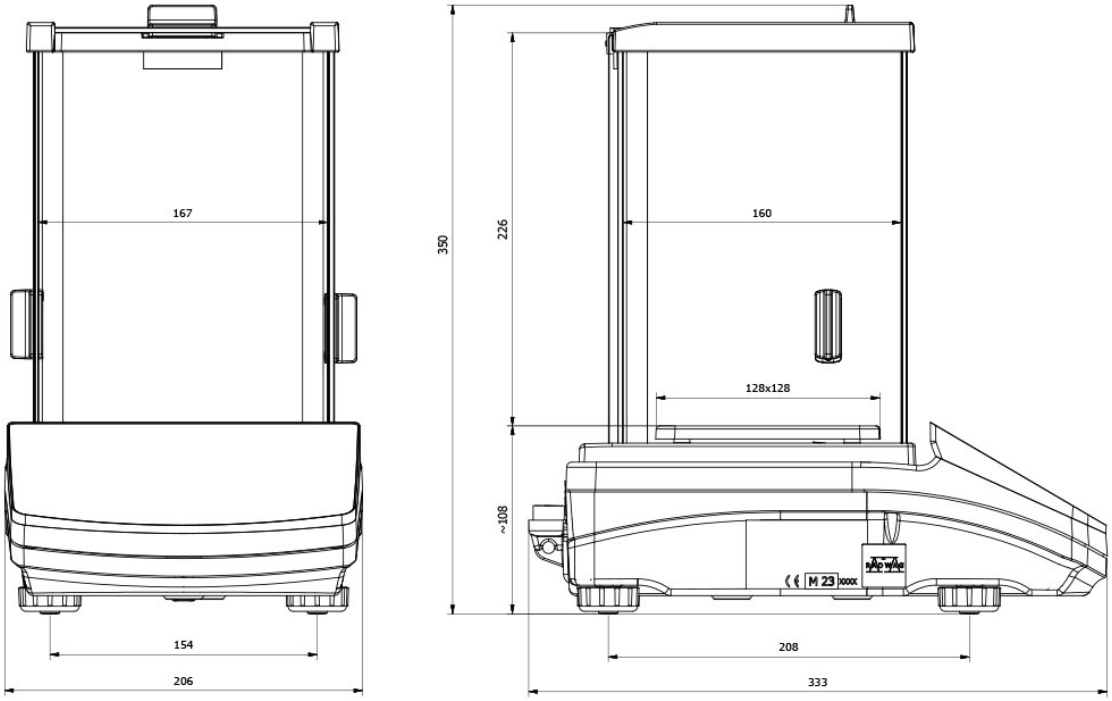
Abmessungen des Geräts B x T x H