radwag.com

Basamento in acciaio inox con apertura a compasso H315.4.3000.H9/Z

More information on the website
radwag.com/it/info,w1,IAQ

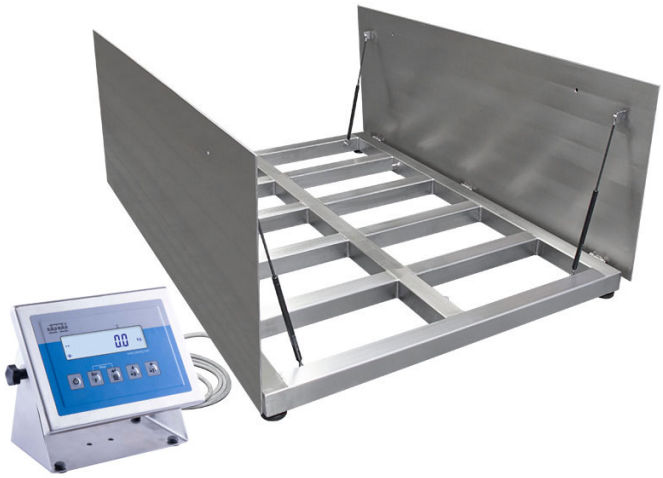

The drawings, photos and graphics used are for illustrative purposes only.

funzioni

- Plus/Minus Control
- Percent Weighing
- Totalizing
- Parts counting
- Internal battery
- Peak hold
- Newton unit measurement
- Animal weighing

Foglio di calcolo

Parametri metrologici	
Capacita massima [Max]	3000 kg
Pesata minima	20 kg
Accuratezza	1000 g
Intervallo di tara	-3000 kg
Massima leggibilità per bilance non verificate	200 g
Classe OIML	III
Parametri fisici	
Display	LCD (backlit)
Dimensioni del piatto di pesata	1500×1500 mm

Parametri fisici	
Altezza della piattaforma	111 mm
Mass scala con indicatore e telaio	230 kg
Lunghezza del cavo	3 m
Costruzione	
Punteggio IP	IP 68 construction, IP 68 (1h max)/69 indicator
Interfaccia di comunicazione	
Interfaccia	RS232, USB
Interfacce opzionali	RS232 or RS485 or 4IN/4OUT or Ethernet or analog output 4-20 mA
Parametri elettrici	
Alimentatore	100 – 240 V AC 50/60 Hz
Alimentatore opzionale	internal rechargeable battery
Tempo operativo delle batterie	max 7h
Environmental conditions	
Temperatura di lavoro	-10 ÷ +40 °C
Umidita atmosferica	10% ÷ 85% RH no condensation

Extra payment for verification

Accessori

Cavo seriale RS 232 (connessione bilance - Stampanti)
Display
Cavo seriale RS 232 (connessione bilance - Ethernet)
Cavo seriale RS 232, RS 485
RS 232 – Ethernet Converter
USB adatper
Stampanti di ricevuta
cavo USB (connessione bilance - stampanti)
Supporto, set di montaggio a muro e braccetti di montaggio
RS 232 – USB Converter
Cavo seriale RS 232, RS 485

Software

• RAD Key [WX-010-0005]
• R-LAB [WX-010-0080]
• R Panel [WX-010-0187]
• Editore per sistemi di pesatura 2.1 [WX-010-0173]

Device dimensions

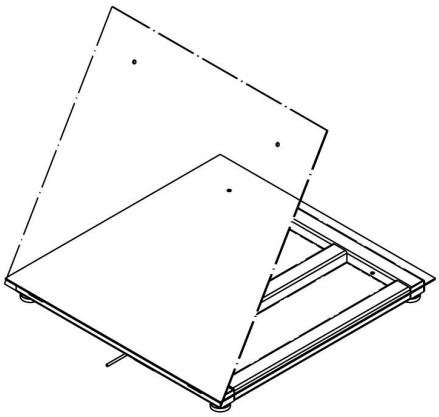

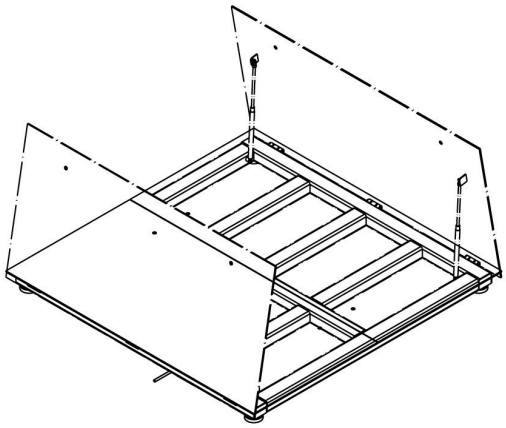

Single-leaf platform:
H315.4.H6/Z
H315.4.H7/Z
H315.4.H8/Z

Double-leaf platform:
H315.4.H8/9/Z
H315.4.H9/Z
H315.4.H10/Z

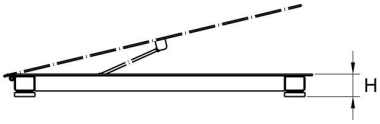

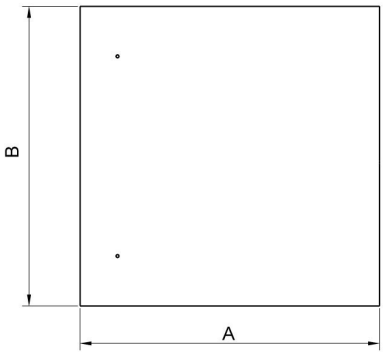

Scale type	A	B	H
H315.4.150-600.H6/Z	800	800	88±2
H315.4.150-1500.H7/Z	1000	1000	88±2
H315.4.300-1500.H8/Z	1200	1200	88 ±2
H315.4.3000.H8/Z	1200	1200	111 ±2
H315.4.300-1500.H8/9/Z	1200	1500	88 ±2
H315.4.3000.H8/9/Z	1200	1500	111 ±2
H315.4.300-1500.H9/Z	1500	1500	88 ±2
H315.4.3000-6000.H9/Z	1500	1500	111 ±2
H315.4.600-6000.H10/Z	1500	2000	111 ±2

dimensions in mm