radwag.com

Balanza de precisión C32.15.PM

WL-223-0006

More information on the website
radwag.com/es/info,w1,GYM

The drawings, photos and graphics used are for illustrative purposes only.

Funciones

- Etiquetado
- Control más/menos
- Desviaciones porcentuales
- Resumiendo pesajes
- Contar piezas
- Medición en Newtons
- Estadísticas
- Sensores infrarrojos
- Pesaje debajo del platillo
- Procedimientos GLP
- Pesar animales
- Determinación de densidad
- Unidades intercambiables
- Memoria Alibi

Datos tecnicos

Parámetros metrológicos	
Maxima capacidad [Max]	15 kg
Minima capacidad	-
Precarga	1,5 kg
Legibilidad [d]	0,01 g
Rango de tara	-15 kg
Pesada mínima usp	8,2 g

Parámetros metrológicos	
Pesada mínima	0,82 g
Repetibilidad (Max)	0,015 g
Repetibilidad (5% Max)	0,004 g
Linealidad	±0,03 g
Tiempo de estabilización	1 s
Calibración	interna (automatica)
Clase OIML	-
Paramètros físicos	
Sistema de nivelación	manual
Pantalla	5” gráfico color
Dimensión de platillo	200×185 mm
Dimensiones de embalaje An x Pr x Al	520×520×280 mm
Masa neta	10 kg
Masa bruta	13 kg
Construcción	
Grado de protección	IP 43
Interface de comunicación	
Conectividad	2×RS232, USB-A, USB-B, Ethernet, 4 IN / 4 OUT (digitales), Wi-Fi
Parámetros electricos	
Alimentacion	Adapter: 100 – 240V AC 50/60Hz 0,6A; 12V DC 1,2A Balanza: 10 – 12V DC 1A max
Condiciones ambientales	
Temperatura de trabajo	+10 – +40 °C

La repetibilidad se expresa como una desviación estándar de 10 posiciones de carga.
El tiempo de estabilización depende de las condiciones externas y la dinámica de colocar los pesos en el platillo; especificado para el perfil FAST.
Precarga – un valor igual a ±10% de la carga máxima [Max] de la balanza verificada. Es posible poner en marcha la balanza con la masa colocada sobre el platillo igual al valor máximo de precarga.

* Wi-Fi® is a registered trademark of Wi-Fi® Alliance.

Accesorios (Additional Fee)

Pantallas
Mesas antivibratil
Adaptadores de corriente
Cables RS 232 (Bascula a Impresora)
Cables de corriente desde mechero de automóvil
Mesas de pesaje profesional
Escáner de códigos de barra
Pasaje debajo del platillo
Cables RS 232, RS 485
Pantallas
Pantallas
Soportes, brazos
Impresoras de recibos
Cables RS 232, RS 485
Cables RS 232 (Bascula a Impresora)

Programas (Additional Fee)

- E2R Pesajes [WX-010-0099]
- RAD Key [WX-010-0005]
- Alibi Reader PC Software [WX-010-0114]
- Editor de Balanzas 2.1 [WX-010-0173]
- E2R Registro [WX-010-0038]
- Editor de Etiquetas R02 [WX-010-0094]
- R-LAB [WX-010-0080]
- RADWAG Development Studio [WX-010-0104]
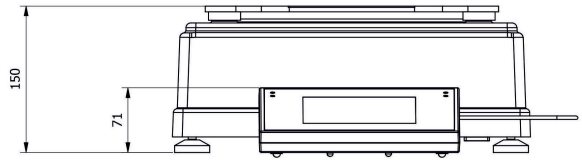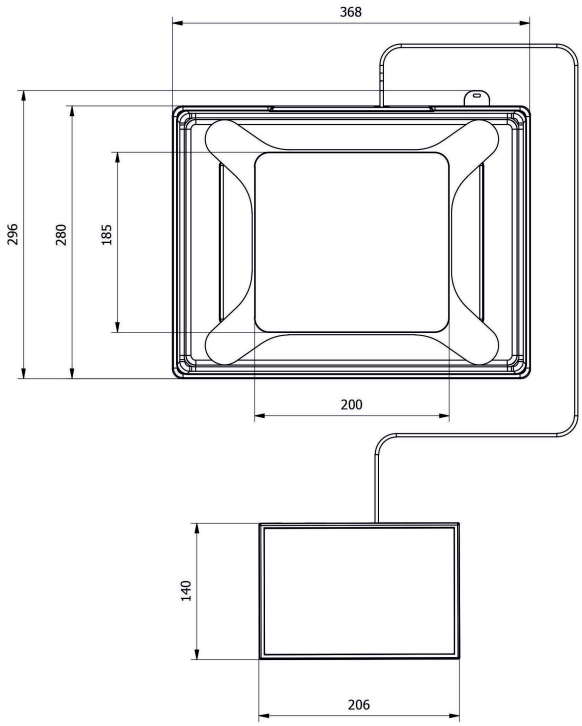
Dimensiones de aparato An x Pr x Al