radwag.com

CY10.0,6.D2.K.M3 多機能はかり

WP-125-0001

More information on the website
radwag.com/ja/info,w1,GW4

The drawings, photos and graphics used are for illustrative purposes only.

機能

- Dosing
- Percent Weighing
- Parts counting
- Peak hold
- Formulation
- IR sensors
- Animal weighing
- Statistical Quality Control
- Wi-Fi

データシート

計測パラメータ	
最大ひょう量 [Max]	0,6 kg
最小荷重	4 g
最小表示 [d]	0,2 g
法定計量時の単位 [e]	0,2 g
風袋範囲	-0,6 kg
非検定用はかりの最大可読性（目量）	0,02 g
安定化時間	2 s

計測パラメータ	
調整	ワイヤー + シールド
OIMLクラス	III
物理的パラメータ	
レベリングシステム	手動
ディスプレイ	10" セル サンプル 赤外線式
ケーブル長	1 m
計量皿寸法	195×195 mm
梱包寸法 幅x奥行x高さ	530×310×150 mm
正味重量	3,7 kg
総重量	4,6 kg
工事中	
保護クラス	IP 43
ハウジング	ステンレススチール、カーボンファイバー + ABS
通信インターフェース	
通信インターフェース	2×USB-A, USB-C, RS 232 (COM3), HDMI, Ethernet, Wi-Fi, Hotspot
電気的パラメータ	
電源	Adapter: 100 – 240V AC 50/60Hz 1A; 15V DC 2,4A ミクロ天秤: 12 – 15V DC 1,6A max; 10–19W*
環境条件	
動作温度	-10 – +40 °C
保管温度	-25 – +70 °C
複数レンジ	ワイヤレスターミナル
使用上の特徴	
プラットフォームの最大数	max.2

* Wi-Fi® is a registered trademark of Wi-Fi® Alliance.

Additional fee for verification

アクセサリ (Additional Fee)

メディアボックス
軟鋼製粉体塗装計量プラットフォーム
RFIDタグ
電源アダプタ
追加計量プラットフォームモジュール
軟鋼製粉体塗装計量プラットフォーム
追加モジュール
プラスチックケース製のプラットフォーム
天秤用保護カバー
バーコードスキャナ
ラベルプリンタ
RS 232、RS 485 ケーブル
指紋リーダー
RS 232 – USB コンバータ
レシートプリンタ

ソフトウェア (Additional Fee)

• E2R Weighing（計量） [WX-010-0099]
• RAD Key [WX-010-0005]
• E2R Weighing Records（計量記録） [WX-010-0038]
• Label Editor R02 [WX-010-0094]

• RADWAG Remote Desktop [WX-010-0107]

• Scale Editor 2.1 [WX-010-0173]
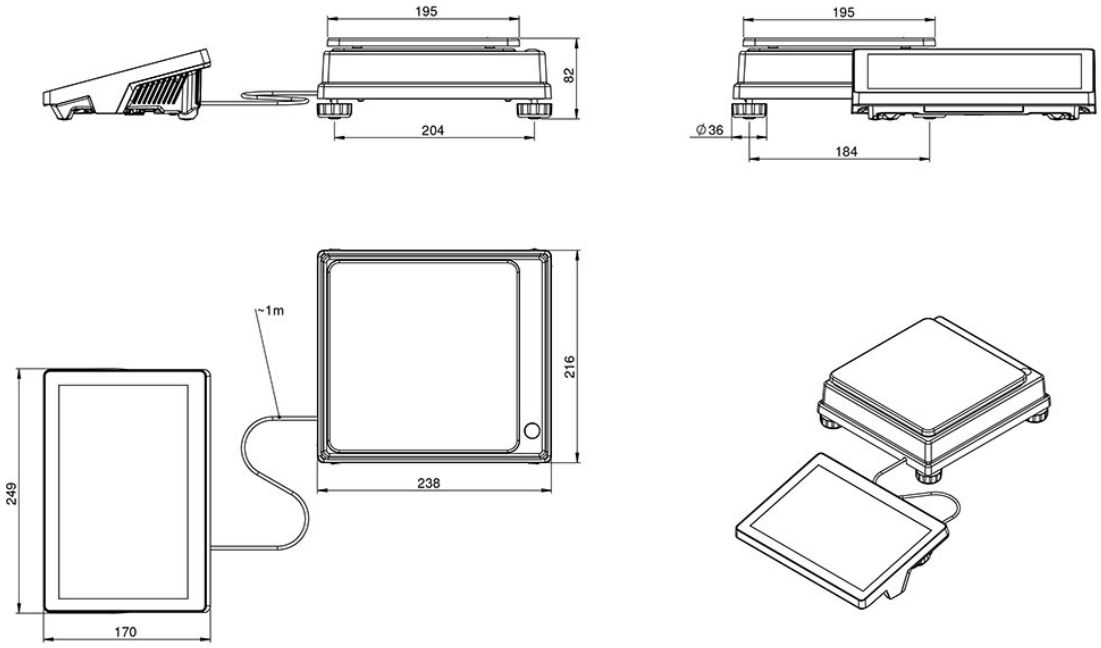
デバイスの寸法 幅x奥行x高さ