radwag.com

Waga wielofunkcyjna HY10.150.H4.K

More information on the website
radwag.com/pl/info,w1,FTO

Użyte rysunki, zdjecia, grafiki maja charakter poglądowy.

Funkcje

- Dozowanie
- Etykietowanie
- Kontrola plus/minus
- Odchyłki procentowe
- Sumowanie ważeń
- Liczenie sztuk
- Zatrzask maksymalnego wskazania
- Receptury
- Pomiar w Newtonach
- Statystyki
- Doważanie
- Procedury GLP
- Ważenie zwierząt
- Ważenie różnicowe
- Wymienne jednostki
- Statystyczna kontrola jakości
- Pamięć ALIBI
- Transakcje

Dane techniczne

Parametry metrologiczne	
Obciążenie maksymalne [Max]	150 kg
Obciążenie minimalne [Min]	1 kg
Dokładność odczytu [d]	50 g
Działka legalizacyjna [e]	50 g

Parametry metrologiczne	
Zakres tary	-150 kg
Max. dokładność odczytu dla wagi nielegalizowanej (nie dotyczy wag dwuzakresowych)	5 g
Adiustacja	zewnętrzna
Klasa dokładności OIML	III
Parametry fizyczne	
Wyświetlacz	10" graficzny kolorowy dotykowy
Wymiar szalki	500×500 mm
Wymiary opakowania	610×610×560 mm
Masa netto	24 kg
Masa brutto	26 kg
Długość przewodu	2,5 m
Konstrukcja	
Stopień ochrony	IP 68 konstrukcja, IP 68 (1h max)/69 miernik
Interfejs komunikacyjny	
Interfejs	2×RS232, 2×USB-A, Ethernet, 4 IN / 4 OUT (cyfrowe)
Interfejsy opcjonalne	moduł Wi-Fi 802.11 b/g/n, moduł Profibus (DP SLAVE), moduł RS485, moduł PROFINET (RJ45), moduł wyjść analogowych (4-20mA, 0-20mA, 0-10V) , 12IN / 12OUT (IN – 5-24 VDC, OUT – max 30 VDC, 0,5 ADC)
Parametry elektryczne	
Zasilanie	100 – 240 V AC 50/60 Hz
Warunki środowiskowe	
Temperatura pracy	-10 ÷ +40 °C
Wilgotność względna powietrza	10% ÷ 85% RH bez kondensacji

* Wi-Fi® jest zarejestrowanym znakiem towarowym będącym własnością Wi-Fi® Alliance.

Weryfikacja dodatkowo płatna

Akcesoria

Przewody RS 232 (waga – drukarka)
Czytniki kart transponderowych
Przewody RS 232 (waga - drukarka ZEBRA)
Przewody sieciowe (waga – Ethernet)
Wyświetlacze
Przewody WE/WY
Skanery kodów kreskowych
Drukarki etykiet
Uchwyty do terminali wagowych
Przewody RS 232, RS 485
Przyciski sterujące
Drukarki paragonowe
Wzorce masy klasy F1 - cylindryczne bez jamy adiustatycyjnej, zestawy
Nakładki z przenośnikami rolkowymi
Przewód USB (waga – drukarka)
Moduły dodatkowych platform
Moduły dodatkowe
Konwerter RS 232 - USB

Oprogramowanie

• E2R Ważenia [WX-010-0099]
• E2R Receptury [WX-010-0043]

- E2R KTP [WX-010-0051]
- RAD Key [WX-010-0005]
- Edytor etykiet R02 [WX-010-0094]
- R-Lab [WX-010-0080]
- RADWAG Development Studio [WX-010-0104]
- E2R Ewidencja [WX-010-0038]
- Audit Trail Reader [WX-010-0186]
- RADWAG Remote Desktop [WX-010-0107]
- Edytor wag 2.1 [WX-010-0173]

Wymiary urządzenia

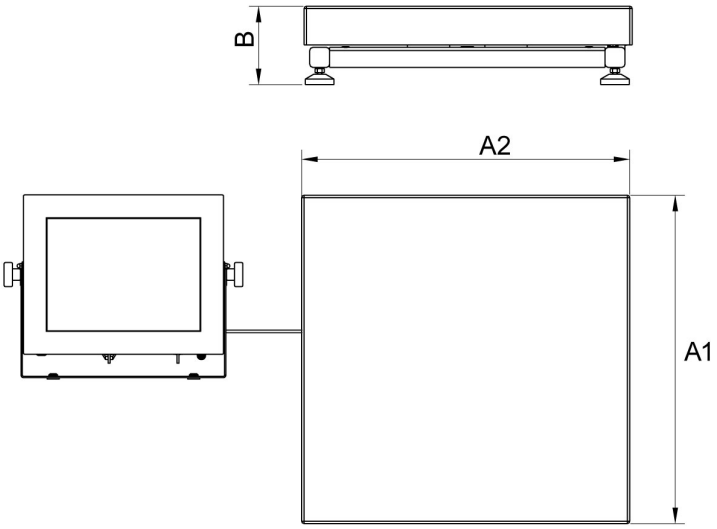

H Platform

Scale type	A1	A2	B
HY10 H1.K	200	150	85 ±3
HY10 H2.K	250	300	103 ±3
HY10 H3.K	410	410	98 ±2
HY10 H4.K	500	500	155 ±5
HY10 H5.K	600	600	155 ±5
HY10 H6.K	800	800	135 ±5

dimensions in mm

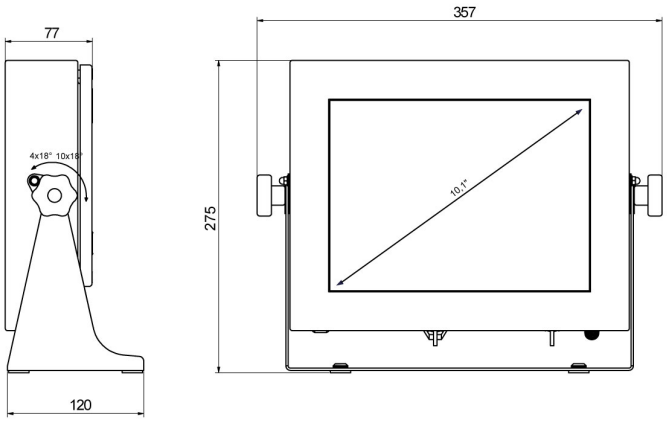

PUE HY10