Platforma PL.10.HRP.EX.H

WX-009-1181

More information on the website
radwag.com/pl/info,w1,FKF



Użyte rysunki, zdjecia, grafiki maja charakter poglądowy.

Dane techniczne

Parametry metrologiczne	
Obciążenie maksymalne [Max]	10 kg
Obciążenie minimalne [Min]	5 g
Obciążenie wstępne	4 kg
Dokładność odczytu [d]	0,02 g
Zakres tary	-10 kg
Powtarzalność	0,03 g
Liniowość	±0,06 g
Czas stabilizacji	2 s
Adiustacja	wewnętrzna (automatyczna)
Parametry fizyczne	
Długość przewodu	10 m
Wymiar szalki	360×280 mm
Wymiary urządzenia S x G x W	360×313×170 mm
Wymiary opakowania S x G x W	560×473×370 mm
Masa netto	24 kg

Konstrukcja	
Stopień ochrony	IP 66 / 67
Certyfikacja ATEX	II 3G Ex ic IIC T4 Gc II 3D Ex ic IIIC T60°C Dc
Certyfikacja IECEx	Ex ic IIC T4 Gc Ex ic IIIC T60°C Dc
Konstrukcja	Stal nierdzewna AISI304
Szalka	Stal nierdzewna AISI304
Interfejs komunikacyjny	
Interfejs	RS485
Parametry elektryczne	
Zasilanie	100 – 240 V AC 50/60 Hz
Warunki środowiskowe	
Temperatura pracy	+10 – +40 °C
Wilgotność względna powietrza	15% – 80%

Akcesoria (Dodatkowo płatne)

Terminal wagowy PUE HX5.EX
Stoły antywibracyjne
Zasilacz iskrobezpieczny do wagi EX do zasilania miernika PUE HX5.EX
Drukarki paragonowe

Oprogramowanie (Dodatkowo płatne)

• MWMH Manager [WX-010-0103]
• RADWAG Development Studio [WX-010-0104]
• RAD Key [WX-010-0005]

Wymiary urządzenia S x G x W

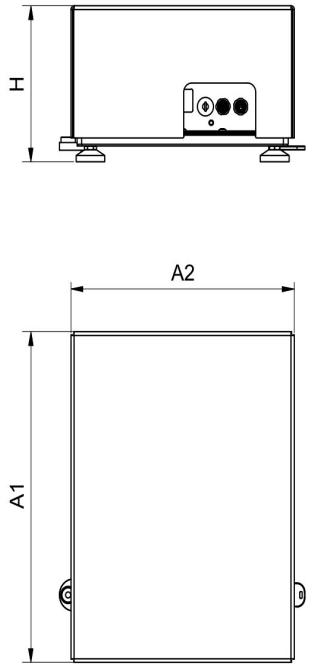

PL.16 - 32.HRP.H

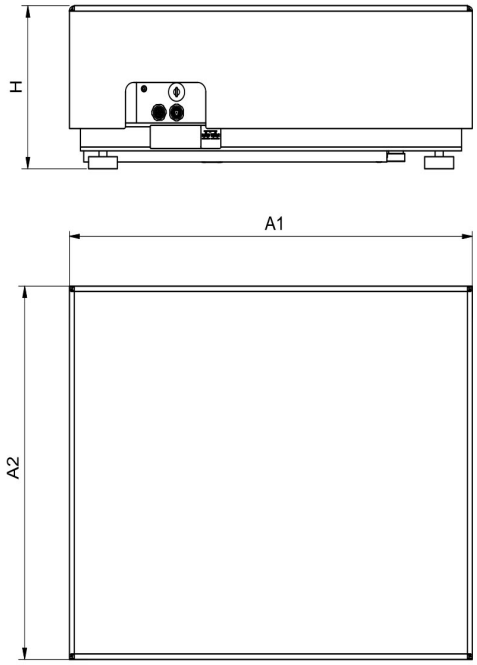

PL.62-2000.HRP.H

Scale type	A1	A2	H
PL.(16-32).HRP.H	360	280	180±5
PL.(62-150).HRP.H	500	400	180±5
PL.150.2.HRP.H	500	500	180±5
PL.(150.1-300).HRP.H	800	600	180±5
PL.(300.1-1100).HRP.H	1000	800	180±5
PL.(2000).HRP.H	1250	1000	180±5

Dimensions in mm