radwag.com

Piattaforma PL.10.HRP.EX.H

WX-009-1181

More information on the website
radwag.com/it/info,w1,FKF

The drawings, photos and graphics used are for illustrative purposes only.

Specifiche

Parametri metrologici	
Portata massima [Max]	10 kg
Portata minima [Min]	5 g
Intevallo di precarico	4 kg
Divisione [d]	0,02 g
Campo di tara	-10 kg
Ripetibilita	0,03 g
Linearità	±0,06 g
Tempo di stabilizzazione	2 s
Calibrazione	internal (automatic)
Parametri fisici	
Lunghezza del cavo	10 m
Dimensione piatto	360×280 mm
Device dimensions L x P x A	360×313×170 mm
Dimensioni del pacco L x P x A	560×473×370 mm
Peso net	18,7 kg

Costruzione	
Punteggio IP	IP 66 / 67
Certificazione ATEX	II 3G Ex ic IIC T4 Gc II 3D Ex ic IIIC T60°C Dc
Certificazione IECEx	Ex ic IIC T4 Gc Ex ic IIIC T60°C Dc
Costruzione	Stainless steel AISI304
Materiale da pesata	Stainless steel AISI304
Interfaccia di comunicazione	
Interfaccia	RS485
Parametri elettrici	
Alimentatore	100 – 240 V AC 50/60 Hz
Environmental conditions	
Ambiente di lavoro	+10 – +40 °C
Umidità relativa	15% – 80%

Accessori (Additional Fee)

Terminale di pesata PUE HX5.EX
Tavoli antivibranti
Alimentatore a sicurezza intrinseca per bilance EX per alimentare il misuratore PUE HX5.EX
Stampanti di ricevuta

Software (Additional Fee)

• MWMH Manager [WX-010-0103]
• Software „Development Studio" RADWAG [WX-010-0104]
• RAD Key [WX-010-0005]

Device dimensions L x P x A

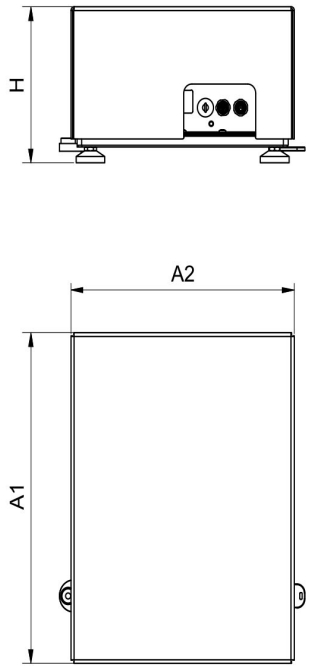

PL.16 - 32.HRP.H

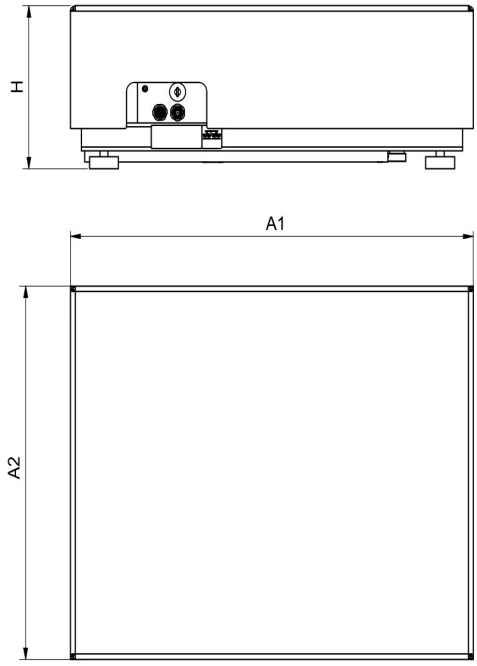

PL.62-2000.HRP.H

Scale type	A1	A2	H
PL.(16-32).HRP.H	360	280	180±5
PL.(62-150).HRP.H	500	400	180±5
PL.150.2.HRP.H	500	500	180±5
PL.(150.1-300).HRP.H	800	600	180±5
PL.(300.1-1100).HRP.H	1000	800	180±5
PL.(2000).HRP.H	1250	1000	180±5

Dimensions in mm