radwag.com

Balanza de precisión PS 360.5Y

WL-220-0412

More information on the website
radwag.com/es/info,w1,F4W

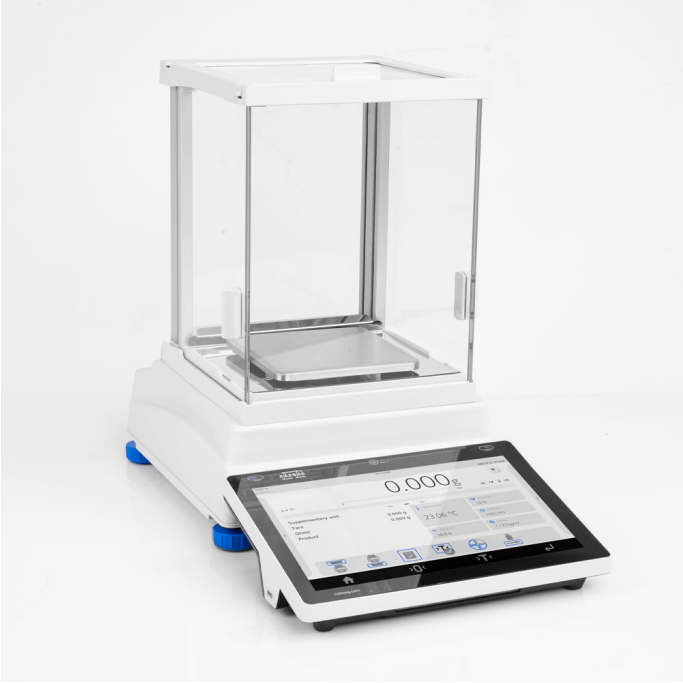

The drawings, photos and graphics used are for illustrative purposes only.

Funciones

- Auto-prueba
- Dosificación
- Desviaciones porcentuales
- Contar piezas
- Cierre de la indicación máxima
- Recetas
- Medición en Newtons
- Estadísticas
- Controlador de peso
- Sensores infrarrojos
- Pesaje debajo del platillo
- Procedimientos GLP
- Pesar animales
- Calibración de pipetas
- Corrección de la densidad del aire
- Determinación de densidad
- Pesaje diferencial
- Monitoreo de las condiciones ambientales
- Control estadístico de calidad
- Control de contenido envasado
- Memoria Alibi
- Wi-Fi

Datos tecnicos

Parámetros metrológicos	
Maxima capacidad [Max]	360 g
Minima capacidad	20 mg

Parámetros metrológicos	
Legibilidad [d]	1 mg
División de legalización [e]	10 mg
Rango de tara	-360 g
Repetibilidad estándar [5% Máx.]	0,5 mg
Repetibilidad estándar [Máx.]	1 mg
Porción mínima estándar (USP)	1 g
Porción mínima estándar (U = 1%, k = 2)	0,1 g
Linealidad	±2 mg
Tiempo de estabilización	2 s
Calibración	interna (automatica)
Clase OIML	II
Deriva de temperatura de sensibilidad	2×10^{-6}/°C×Rt
Paramètros físicos	
Sistema de nivelación	semiautomático – LevelSENSING
Pantalla	10" gráfico color pantalla táctil
Elementos del set	Balanza, platillo, pie de puesta a tierra ×1, pies ×3, funda, adaptador de CA
Dimensión de platillo	128×128 mm
Dimensiones de embalaje An x Pr x Al	600×400×550 mm
Masa neta	3,99 kg
Masa bruta	5 kg
Construcción	
Grado de protección	IP 43
Components and software	
Tamaño de base de datos	7
Características utilidades	
Touchless operation	2 sensores infrarrojos
Interface de comunicación	
Conectividad	2×USB-A, USB-C, RS 232 (COM3), HDMI, Ethernet, Wi-Fi, Hotspot
Parámetros electricos	
Alimentacion	Adapter: 100 – 240V AC 50/60Hz 1A; 15V DC 2,4A Balanza: 12 – 15V DC 1,6A max; 10–19W*
Condiciones ambientales	
Temperatura de trabajo	+10 – +40 °C
Indicador de condiciones de ambiente (opcional)	THBR 2.0 System, THBR BOX, THB P, THB W, THB S
Humedad relativa de aire	40% – 80%

La repetibilidad se expresa como una desviación estándar de 10 posiciones de carga.
El tiempo de estabilización depende de las condiciones externas y la dinámica de colocar los pesos en el platillo; especificado para el perfil FAST.
[1] Los lectores de códigos de barras disponibles como accesorio cooperan con la balanza utilizando solo la interfaz USB.
*El consumo de energía depende de la configuración del terminal y del número y tipo de dispositivos externos conectados.

* Wi-Fi® is a registered trademark of Wi-Fi® Alliance.

Additional fee for verification

Accesorios (Additional Fee)

Mesas antivibratil
Adaptadores de corriente
Cables de corriente desde mechero de automóvil
Módulos adicionales
Protecciones de seguridad
Cable USB (Bascula a Impresora)
Mesas de pesaje profesional
KIT para determinar la densidad
Protecciones de seguridad
Escáner de códigos de barra
Cámara de balanzas con platillo 128×128mm
Cables RS 232, RS 485
THBR 2.0 - Indicador de condiciones de ambiente
Impresoras de recibos
Lector de huellas dactilares
Cables RS 232, RS 485
Pasaje debajo del platillo
Cables RS 232 (Bascula a Impresora)
Convertidor RS 232 a RS 485

Programas (Additional Fee)

• E2R Pesajes [WX-010-0099]
• RAD Key [WX-010-0005]
• RADWAG Remote Desktop [WX-010-0107]
• Editor de Balanzas 2.1 [WX-010-0173]
• E2R Registro [WX-010-0038]
• Editor de Etiquetas R02 [WX-010-0094]
• R-LAB [WX-010-0080]
• RADWAG Development Studio [WX-010-0104]

Dimensiones de aparato An x Pr x Al

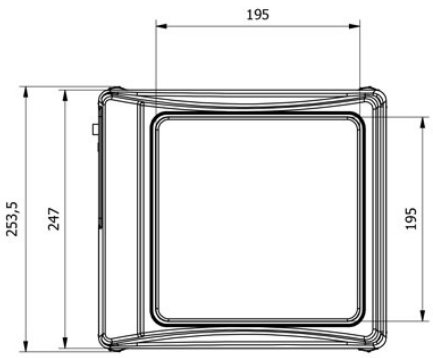
195
253,5
247
195

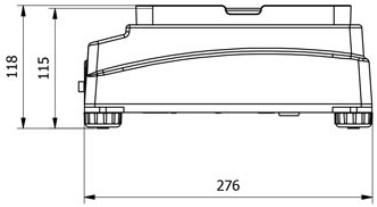
118
115
276

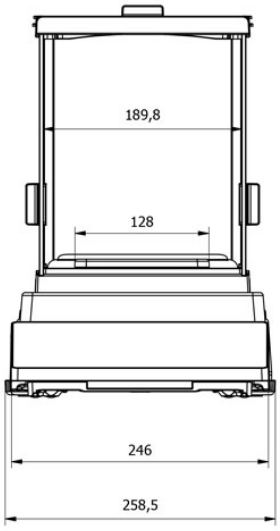
189,8
128
246
258,5

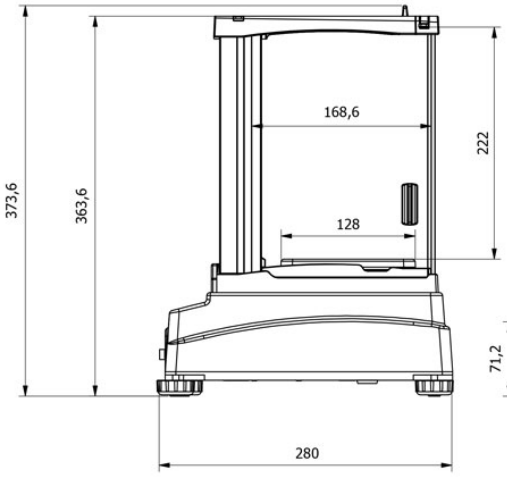
373,6
363,6
168,6
128
222
280

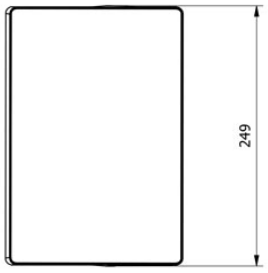
249

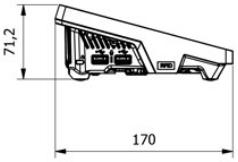
71,2
170