radwag.com

Bilancia analitica XA 41/120.5Y.A

WL-110-0027

More information on the website
radwag.com/it/info,w1,E3O

The drawings, photos and graphics used are for illustrative purposes only.

Funzioni

- Autotest
- Dosing
- Percent Weighing
- Parts counting
- Peak hold
- Formulation
- Newton unit measurement
- Statistics
- Checkweighing
- IR sensors
- Under-pan weighing
- GLP Procedures
- Animal weighing
- Pipettes Calibration
- Air density correction
- Automatic sliding door
- Density determination
- Differential weighing
- Ambient conditions monitoring
- Statistical Quality Control
- Packaged Goods Control
- ALIBI Memory
- Wi-Fi

Specifiche

Parametri metrologici	
Portata massima [Max]	41 / 120 g
Portata minima [Min]	0,2 mg

Parametri metrologici	
Divisione [d]	0,002 / 0,005 mg
Intervallo di verifica della bilancia [e]	1 mg
Campo di tara	-120 g
Ripetibilità standard [5% Max]	0,004 mg
Ripetibilità standard [Max]	0,012 mg
Peso standard minimo (USP)	8 mg
Peso standard minimo (U = 1%, k = 2)	0,8 mg
Ripetibilità consentita [5% massimo]	0,008 mg
Ripetibilità consentita [Max]	0,02 mg
Linearità standard	0,03 mg
Linearità consentita	0,1 mg
Carico decentrato standard	0,04 mg
Carico decentrato consentita	0,1 mg
Sensibilita stabilita	1×10^{-6}/Year×Rt
Tempo di stabilizzazione	3,5 s
Calibrazione	internal (automatic)
Classe OIML	-
Parametri fisici	
Sistema di livellamento	automatic – Reflex Level System
Display	10" graphic colour touchscreen
Camera di pesatura	automatic
Porta della camera di pesatura	automatic
Componenti del kit	Analytical Balance, weighing pan, weighing pan shield, centring ring, brush, fabric dust cover, power supply.
Dimensioni della camera di pesata	200×170×220 mm
Dimensione piatto	ø64 mm
Dimensioni del pacco L x P x A	750×492×595 mm
Peso net	14,7 kg
Peso lordo	16 kg
Costruzione	
Punteggio IP	IP 43
Interfaccia di comunicazione	
Interfaccia	2×USB-A, USB-C, RS 232 (COM3), HDMI, Ethernet, Wi-Fi, Hotspot
Parametri elettrici	
Alimentatore	Adapter: 100 – 240V AC 50/60Hz 1A; 15V DC 2,4A Balance: 12 – 15V DC 1,6A max*
Environmental conditions	
Ambiente di lavoro	+10 – +40 °C
Velocita di variazione della temperatura	±0,3 °C / 1 h (±1 °C / 8 h)
Umidità relativa	20% – 80%
Velocita di variazione della umidità relativa	±1% / h (±4% / 8 h)

La ripetibilità è espressa come deviazione standard di 10 posizionamenti dello standard di massa.
Il tempo di stabilizzazione dipende dalle condizioni esterne e dalla dinamica di posizionamento del carico sul piatto; specificato per il

profilo FAST.
* L'alimentazione può essere collegata alla presa sul retro dell'alloggiamento della bilancia o al terminale.

* Wi-Fi® is a registered trademark of Wi-Fi® Alliance.

Additional fee for verification

Accessori (Additional Fee)

MediaBox
Tag RFID
Tavoli antivibranti
Adattatore per calibrazione pipette
Alimentatore
Capottina protettiva per bilance
Cavo seriale RS 232, RS 485
KIT determinazione della densita
Moduli aggiuntivi
Tavolo di pesata professionale
Capottina protettiva per bilance
Lettore di codici a barre
Alimentatore campioni automatico
stampanti per etichette
THBR 2.0 - modulo misura parametri ambientali
Cavo seriale RS 232, RS 485
MICRO-KIT - Set di supporti per microscala
Pesatura sottopensile
Armadio per bilance XA 4Y e XA 5Y
Recipienti per pesare
Ionizzatore anti statico
Stampanti di ricevuta
Lettore di impronte digitali
RS 232 – USB Converter
Pesatura sottopensile

Software (Additional Fee)

• E2R Weighing [WX-010-0099]
• RAD Key [WX-010-0005]
• RADWAG Remote Desktop [WX-010-0107]
• Editore per sistemi di pesatura 2.1 [WX-010-0173]
• E2R Weighing Records [WX-010-0038]
• Editore di etichette R02 [WX-010-0094]
• R-LAB [WX-010-0080]
• Software „Development Studio” RADWAG [WX-010-0104]
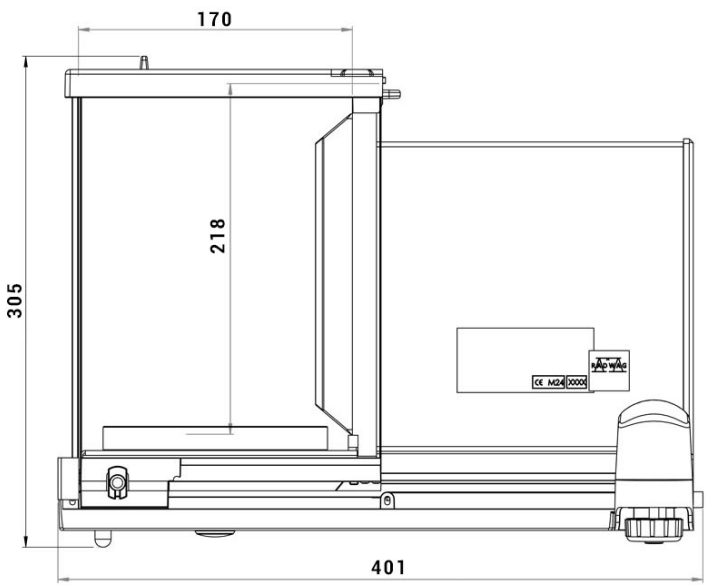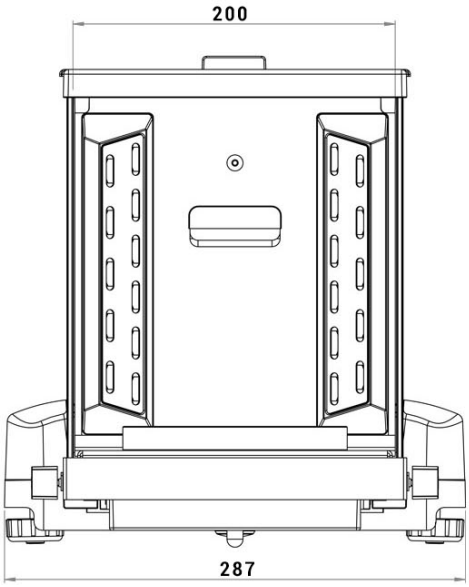
Device dimensions L x P x A