radwag.com

Balanza analítica XA 220.5Y

WL-110-0012

More information on the website
radwag.com/es/info,w1,DU8

The drawings, photos and graphics used are for illustrative purposes only.

Funciones

- Auto-prueba
- Dosificación
- Desviaciones porcentuales
- Contar piezas
- Cierre de la indicación máxima
- Recetas
- Medición en Newtons
- Estadísticas
- Controlador de peso
- Sensores infrarrojos
- Pesaje debajo del platillo
- Procedimientos GLP
- Pesar animales
- Calibración de pipetas
- Corrección de la densidad del aire
- Determinación de densidad
- Pesaje diferencial
- Monitoreo de las condiciones ambientales
- Control estadístico de calidad
- Control de contenido envasado
- Memoria Alibi
- Wi-Fi

Datos tecnicos

Parámetros metrológicos	
Maxima capacidad [Max]	220 g
Minima capacidad	10 mg

Parámetros metrológicos	
Legibilidad [d]	0,1 mg
División de legalización [e]	1 mg
Rango de tara	-220 g
Repetibilidad estándar [5% Máx.]	0,05 mg
Repetibilidad estándar [Máx.]	0,08 mg
Porción mínima estándar (USP)	100 mg
Porción mínima estándar (U = 1%, k = 2)	10 mg
Repetibilidad permitida [5% Máx.]	0,07 mg
Repetibilidad permitida [Máx.]	0,1 mg
Linealidad	±0,2 mg
Excentricidad	0,2 mg
Estabilidad de sensibilidad	1×10^{-6}/Ano×Rt
Tiempo de estabilización	1,3 s
Calibración	interna (automatica)
Clase OIML	I
Paramètros físicos	
Sistema de nivelación	semiautomático – LevelSENSING
Pantalla	10" gráfico color pantalla táctil
Puerta de la cámara de pesaje	manual
Elementos del set	Balanza analítica, platillo, osłona platillos, protección inferior, cepillo, funda, adaptador de CA.
Camara de pesaje	168×160×228 mm
Dimensión de platillo	ø100 mm
Dimensiones de embalaje	750×492×595 mm
Masa neta	9,8 kg
Masa bruta	16,5 kg
Construcción	
Grado de protección	IP 43
Interface de comunicación	
Conectividad	2×USB-A, USB-C, RS 232 (COM3), HDMI, Ethernet, Wi-Fi, Hotspot
Parámetros electricos	
Alimentacion	Adapter: 100 – 240V AC 50/60Hz 1A; 15V DC 2,4A Balanza: 12 – 15V DC 1,6A max*
Condiciones ambientales	
Temperatura de trabajo	+10 – +40 °C
Ritmo de cambios de temperatura de trabajo	±0,3 °C / 1 h (±1 °C / 8 h)
Humedad relativa de aire	20% – 80%
Ritmo de cambios de humedad relativa	±1% / h (±4% / 8 h)

La repetibilidad se expresa como una desviación estándar de 10 posiciones de carga.
El tiempo de estabilización depende de las condiciones externas y la dinámica de colocar los pesos en el platillo; especificado para el perfil FAST.
***** La fuente de alimentación se puede conectar al enchufe en la parte posterior de la carcasa de la balanza o al terminal.

* Wi-Fi® is a registered trademark of Wi-Fi® Alliance.

Additional fee for verification

Accesorios (Additional Fee)

MediaBox
Etiqueta RFID
Mesas antivibratil
Adaptadores de corriente
Cables RS 232, RS 485
Soportes para frascos
KIT para determinar la densidad
Módulos adicionales
Soportes para filtros y probetas
Mesas de pesaje profesional
Protecciones de seguridad
Escáner de códigos de barra
Alimentador vibratorio
Impresoras de etiquetas
THBR 2.0 - Indicador de condiciones de ambiente
Cables RS 232, RS 485
Protecciones de seguridad
Pasaje debajo del platillo
Cámara de XA 4Y y XA 5Y balanzas
Recipientes de pesaje
Ionizadores
Impresoras de recibos
Lector de huellas dactilares
Convertidor RS 232 a USB
Pasaje debajo del platillo

Programas (Additional Fee)

- E2R Pesajes [WX-010-0099]
- RAD Key [WX-010-0005]
- RADWAG Remote Desktop [WX-010-0107]
- Editor de Balanzas 2.1 [WX-010-0173]
- E2R Registro [WX-010-0038]
- Editor de Etiquetas R02 [WX-010-0094]
- R-LAB [WX-010-0080]
- RADWAG Development Studio [WX-010-0104]
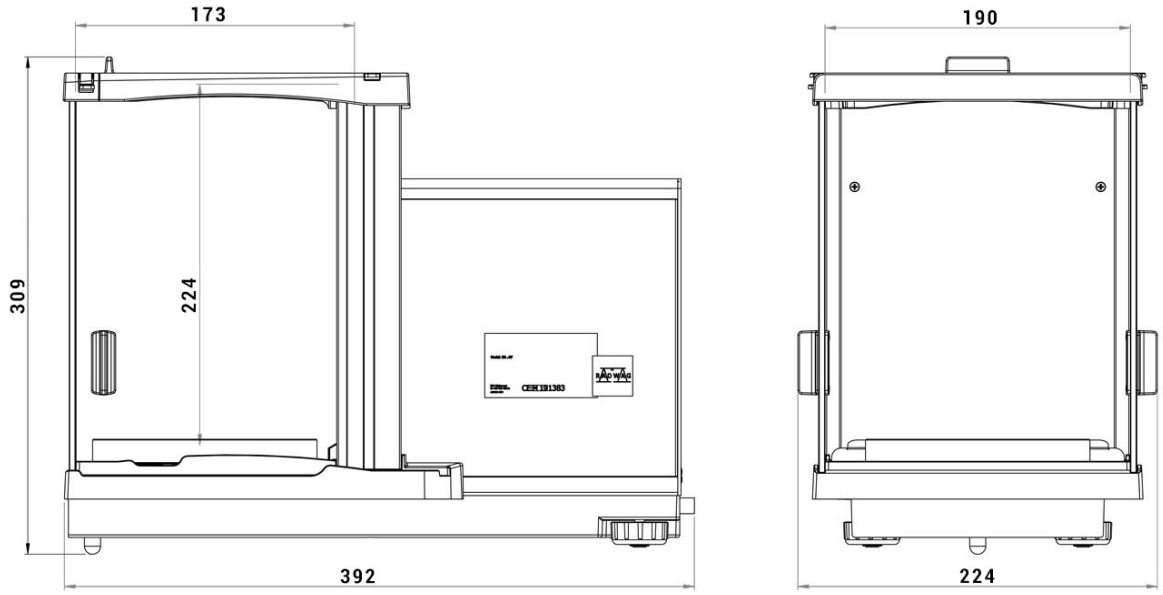
Dimensiones de aparato