radwag.com

Comparateur de masse à vide automatique équipé de pompes AVK-1000.5Y

WL-417-0003

More information on the website
radwag.com/fr/info,w1,D80

The drawings, photos and graphics used are for illustrative purposes only.

Paramètres Techniques

Paramètres métrologiques	
E0 Plage d'étalonnage	100 g – 1 kg *
E1 Plage d'étalonnage	100 g – 1 kg
E2 Plage d'étalonnage	100 g – 1 kg
F1 Plage d'étalonnage	100 g – 1 kg
F2 Plage d'étalonnage	100 g – 1 kg
Capacité maximale [Max]	1002 g
Précision de lecture [d]	0,1 µg
Répétabilité standard [5% Max]	0,8 µg **
Répétabilité standard [Max]	1 µg **
Répétabilité admissible	1,5 µg
Linéarité	±2 µg
Étendue d'équilibrage électrique	-1 g – +2 g
Temps de stabilisation	60 s
Ajustage	interne / externe

Paramètres physiques	
Afficheur	10" graphique couleurs écran tactile
Dimension du plateau	ø100 mm
Dimensions de la chambre à vide	965×745×1150 mm
Pression dans la chambre à vide	$10^{(-6)}$ mbar
Dimensions d'objets pour la comparaison	cylindrique ø (22 – 95)x110; sphérique ø (40 – 100) mm
Dimensions d'unité de pesage	965×745×1700 mm
Dimensions de terminal de lecture	249×170×72 mm
Masse nette sans la table	250 kg
Masse nette avec la table	650 kg
Construction	
Poids externes de lest	500 g, 800 g, 900 g
Magazine	6
Interface de Communication	
Interface de Communication	2×USB-A, USB-C, RS 232 (COM3), HDMI, Ethernet, Wi-Fi, Hotspot
Paramètres électriques	
Alimentation	100 – 240 V AC 50/60 Hz
Conditions environnementales	
Température du travail	+15 – +30 °C
Vitesse de changements de température de travail	±0,1 °C / 12 h
Humidité relative d'air	45% – 60%
Vitesse de changements d'humidité relative d'air	±2% / 4 h

Répétabilité est exprimée par l'écart standardisé déterminé pour 6 cycles ABBA déterminé expérimentalement dans les conditions environnementales définies dans le document OIML R111 (Tableau C.1) pour le calibrage des masses de référence de la classe E1.
***Masse étalon E0** déterminée à partir de 1/5 d'une erreur limite selon la norme OIML R111 pour la classe E1.
****Répétabilité** obtenue à vide

* Wi-Fi® is a registered trademark of Wi-Fi® Alliance.

Accessoires (Additional Fee)

Tag RFID
Modules complémentaires
Écran de protection anti-poussière
Lecteurs de code-barres
Câbles RS 232, RS 485
THBR 2.0 - Monitorage des conditions environnementales
Imprimante de tickets de caisse
Lecteur d'empreintes digitales
Câbles RS 232, RS 485
Câbles RS 232 (balance – imprimante)

Software (Additional Fee)

• RMCS Lite [WX-010-0164]
• Système RMCS [WX-010-0048]
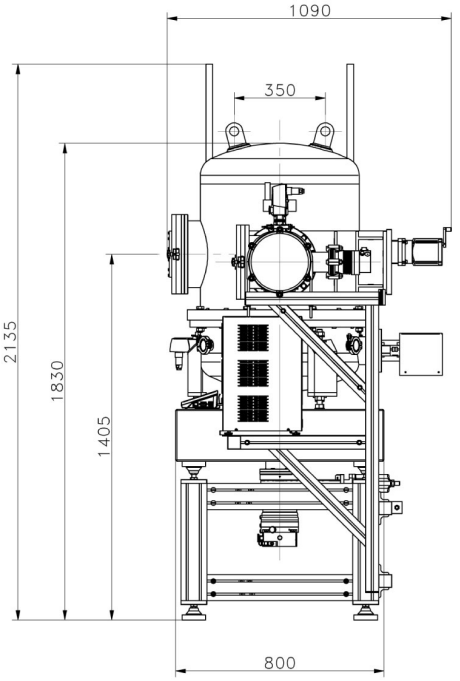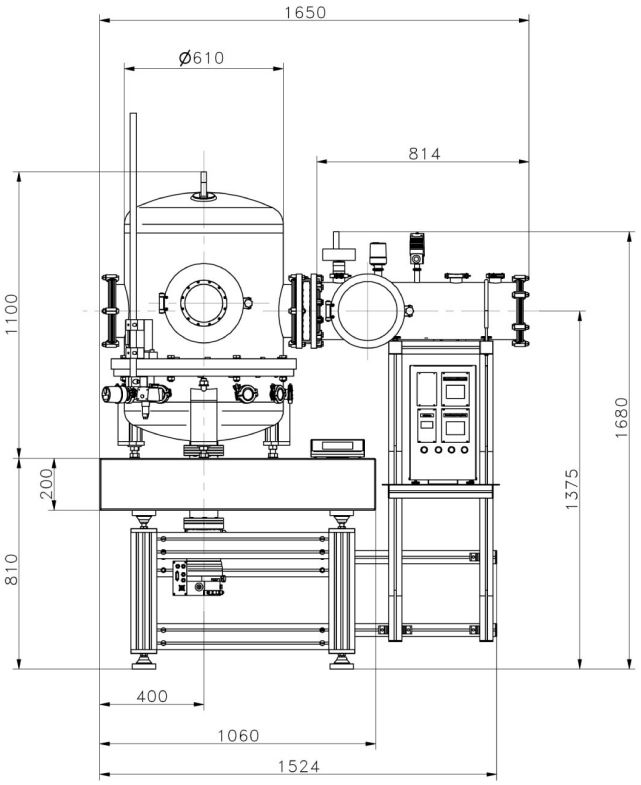
Dimensions d'appareil L x P x H