radwag.com

Comparador automático de masa de vacío AVK 1000.5Y

WL-417-0003

More information on the website
radwag.com/es/info,w1,D80

The drawings, photos and graphics used are for illustrative purposes only.

Datos tecnicos

Parámetros metrológicos	
E0 Rango de calibración	100 g – 1 kg *
E1 Rango de calibración	100 g – 1 kg
E2 Rango de calibración	100 g – 1 kg
F1 Rango de calibración	100 g – 1 kg
F2 Rango de calibración	100 g – 1 kg
Maxima capacidad [Max]	1002 g
Legibilidad [d]	0,1 µg
Repetibilidad estándar [5% Máx.]	0,8 µg **
Repetibilidad estándar [Máx.]	1 µg **
Repetibilidad permitida	1,5 µg
Linealidad	±2 µg
Rango de compensación eléctrica	-1 g – +2 g
Tiempo de estabilización	60 s
Calibración	interna / externa

Paramètros físicos	
Pantalla	10" gráfico color pantalla táctil
Dimensión de platillo	ø100 mm
Dimensiones de la cámara de vacío	965×745×1150 mm
Rango de presión en la cámara de vacío	$10^{(-6)}$ mbar
Dimensiones de los objetos para la comparación	cilíndrico ø (22 – 95)x110; esférico ø (40 – 100) mm
Dimensiones de la unidad de pesaje	965×745×1700 mm
Dimensiones de la unidad de control	249×170×72 mm
Masa neta sin mesa	250 kg
Masa neta con mesa	650 kg
Construcción	
Pesas de lastre exteriores	500 g, 800 g, 900 g
Almacén	6
Interface de comunicación	
Conectividad	2×USB-A, USB-C, RS 232 (COM3), HDMI, Ethernet, Wi-Fi, Hotspot
Parámetros electricos	
Alimentacion	100 – 240 V AC 50/60 Hz
Condiciones ambientales	
Temperatura de trabajo	+15 – +30 °C
Ritmo de cambios de temperatura de trabajo	±0,1 °C / 12 h
Humedad relativa de aire	45% – 60%
Ritmo de cambios de humedad relativa	±2% / 4 h

La repetibilidad se expresa como la desviación estándar calculada para 6 ciclos de medición ABBA, determinada experimentalmente bajo las condiciones ambientales especificadas en OIML R111 (Tabla C.1) para la calibración de patrones de clase E1.
***Patrón E0** se determina a partir de 1/5 del error límite según la norma OIML R111 para la clase E1.
****Repetibilidad** lograda en el vacío.

* Wi-Fi® is a registered trademark of Wi-Fi® Alliance.

Accesorios (Additional Fee)

Etiqueta RFID
Módulos adicionales
Protecciones de seguridad
Escáner de códigos de barra
Cables RS 232, RS 485
THBR 2.0 - Indicador de condiciones de ambiente
Impresoras de recibos
Lector de huellas dactilares
Cables RS 232, RS 485
Cables RS 232 (Bascula a Impresora)

Programas (Additional Fee)

• RMCS Lite [WX-010-0164]
• RMCS System Network Management of Calibration Process [WX-010-0048]
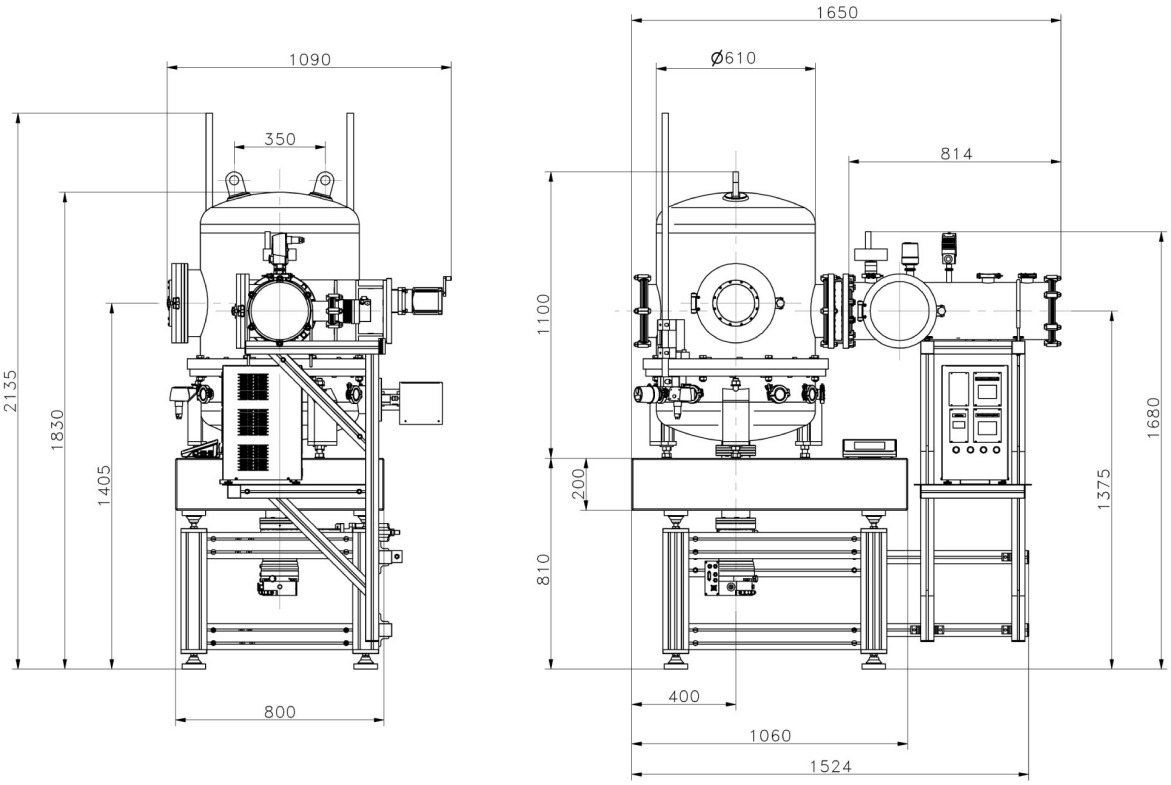
Dimensiones de aparato An x Pr x Al