radwag.com

Automatischer Vakuum-Massekomparator mit Pumpen AVK 1000.5Y

WL-417-0003

More information on the website
radwag.com/de/info,w1,D80

The drawings, photos and graphics used are for illustrative purposes only.

Technische Daten

Messtechnische Parameter	
E0 Kalibrierungsbereich	100 g – 1 kg *
E1 Kalibrierungsbereich	100 g – 1 kg
E2 Kalibrierungsbereich	100 g – 1 kg
F1 Kalibrierungsbereich	100 g – 1 kg
F2 Kalibrierungsbereich	100 g – 1 kg
Wägebereich [Max]	1002 g
Ablesbarkeit [d]	0,1 µg
Standard Wiederholbarkeit [5% Max]	0,8 µg **
Standard Wiederholbarkeit [Max]	1 µg **
Garantierte Wiederholbarkeit	1,5 µg
Linearität	±2 µg
Elektrischer Abgleichbereich	-1 g – +2 g
Stabilisierungszeit	60 s
Justierung	intern / extern

Physikalische Parameter	
Display	10" grafisch farbiger Touchscreen
Waagschale	ø100 mm
Abmessungen der Vakuumkammer	965×745×1150 mm
Druck in der Vakuumkammer	$10^{(-6)}$ mbar
Abmessungen der Komponenten zu Komparation	zylindrisch ø (22 – 95)x110; kugelförmig ø (40 – 100) mm
Abmessungen Wägegerät	965×745×1700 mm
Abmessungen Bedieneinheit	249×170×72 mm
Nettogewicht ohne Tisch	250 kg
Nettogewicht mit Tisch	650 kg
Konstruktion	
Externe Ballastgewichte	500 g, 800 g, 900 g
Magazin	6
Kommunikationsschnittstellen	
Schnittstellen	2×USB-A, USB-C, RS 232 (COM3), HDMI, Ethernet, Wi-Fi, Hotspot
Elektrische Parameter	
Stromversorgung	100 – 240 V AC 50/60 Hz
Umgebungsbedingungen	
Umgebungstemperatur	+15 – +30 °C
Änderungsgeschwindigkeit Temperatur	±0,1 °C / 12 h
Relative Luftfeuchtigkeit	45% – 60%
Änderungsgeschwindigkeit relative Luftfeuchtigkeit	±2% / 4 h

Die Wiederholbarkeit wird als Standardabweichung ausgedrückt, die für 6 ABBA-Messzyklen berechnet und experimentell unter den im OIML-Dokument R111 (Tabelle C.1) für die Kalibrierung von Prüfewichten der Klasse E1 angegebenen Umgebungsbedingungen ermittelt wurde.
***E0-Prüfgewicht** bestimmt aus 1/5 des Grenzfehlers nach der OIML R111-Norm für die Klasse E1.
****Wiederholbarkeit** im Vakuum erreicht

* Wi-Fi® is a registered trademark of Wi-Fi® Alliance.

Zubehör (Additional Fee)

RFID-Tag
Zusätzliche Module
Schutzhauben
Barcode-Scanner
Kabel RS 232, RS 485
Umgebungsbedingungen-Messgeräte THBR 2.0 System
Thermische Drucker
Fingerabdruck-Leser
Kabel RS 232, RS 485
Kabel RS 232 (Waage – Drucker)

Software (Additional Fee)

• RMCS Lite [WX-010-0164]
• System RMCS [WX-010-0048]
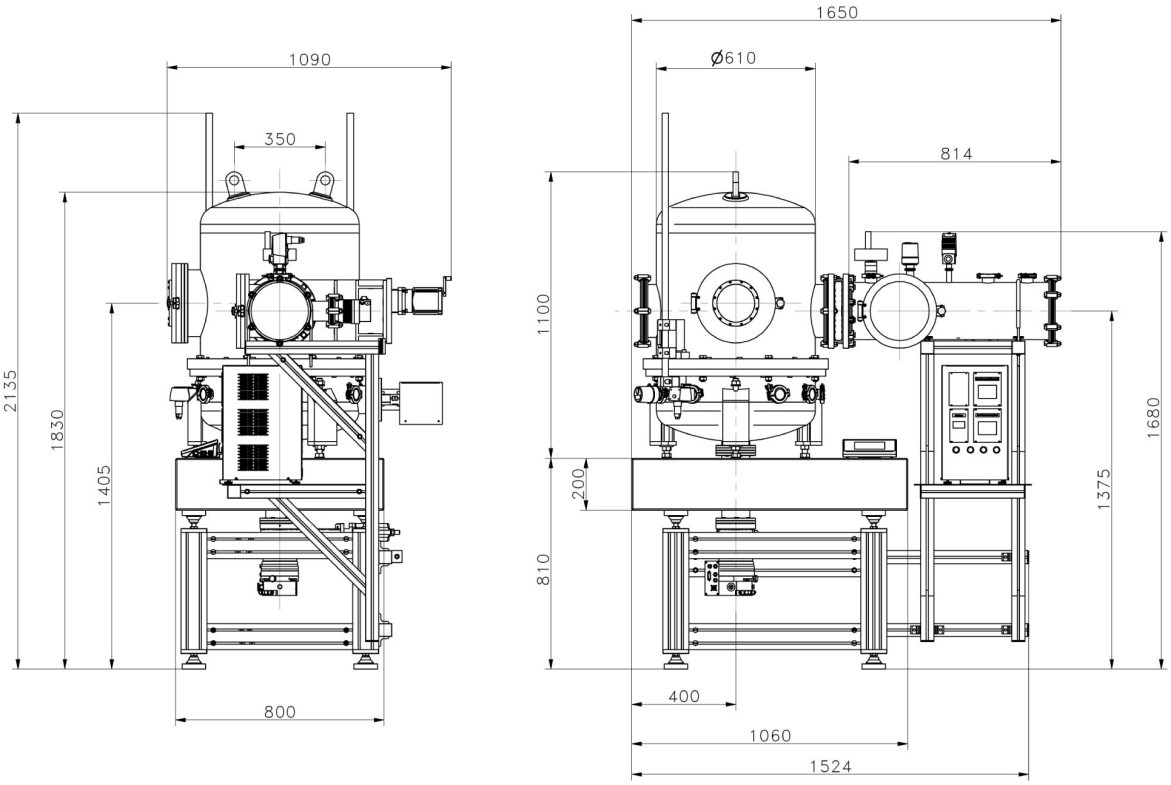
Abmessungen des Geräts B x T x H