radwag.com

Comparatore di massa WAY 100.5Y.KO

WL-406-0039

More information on the website
radwag.com/it/info,w1,CYJ

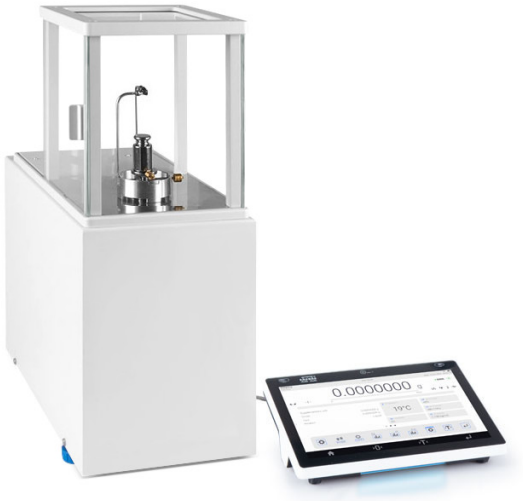

The drawings, photos and graphics used are for illustrative purposes only.

Specifiche

Parametri metrologici	
Campo di calibrazione E1	5 – 100 g
Campo di calibrazione E2	100 mg – 100 g
Campo di calibrazione F1	1 mg – 100 g
Campo di calibrazione F2	1 mg – 100 g
Campo di calibrazione M1	1 mg – 100 g
Campo di calibrazione M2	1 mg – 100 g
Portata massima [Max]	110 g
Divisione [d]	0,001 mg
Ripetibilità standard [5% Max]	2,5 µg
Ripetibilità standard [Max]	3 µg
Ripetibilità consentita	5 µg
Linearità	±10 µg
Carico decentrato (verifica)	0 mg*
Intervallo di compensazione elettrica	-1 g – +10 g
Tempo di stabilizzazione	30 s

Parametri metrologici	
Calibrazione	internal (automatic)
Parametri fisici	
Display	10" graphic colour touchscreen
Dimensione piatto	ø30 mm
Dimensioni del sistema di pesatura	385×217×524 mm
Controling device dimensions	249×170×72 mm
Anti-draft chamber dimensions	560×340×570 mm
Dimensioni del pacco L x P x A	945×820×1260 mm
Chamber packaging size	820×850×630 mm
Peso net	36,5 kg
Peso lordo	56,5 kg
Costruzione	
Peso supplementare	internal (automatic)
Peso supplementare esterno	10 g
Interfaccia di comunicazione	
Interfaccia	2×USB-A, USB-C, RS 232 (COM3), HDMI, Ethernet, Wi-Fi, Hotspot
Environmental conditions	
Ambiente di lavoro	+15 – +30 °C
Velocita di variazione della temperatura	±0,5 °C / 12 h (±0,3 °C / 4 h)
Umidità relativa	40% – 60%
Velocita di variazione della umidità relativa	±3% / 4 h

La ripetibilità è espressa come deviazione standard calcolata per 6 cicli di misurazione ABBA, determinata sperimentalmente nelle condizioni ambientali specificate nel documento OIML R111 (Tabella C.1) per la calibrazione di standard di Classe E1.
Eccentricità (con carico di prova) - piatto sospeso autocentrante (disponibile come opzione): 0 mg.
*** Eccentricità (con carico di prova)**: 1d / mm.

* Wi-Fi® is a registered trademark of Wi-Fi® Alliance.

Accessori (Additional Fee)

Tag RFID
Tavoli antivibranti
Piatto di pesata pensile autocentrante per il comparatore di massa manuale WAY 5Y.KO
Moduli aggiuntivi
Capottina protettiva per bilance
Lettore di codici a barre
Cavo seriale RS 232, RS 485
stampanti per etichette
THBR 2.0 - modulo misura parametri ambientali
Stampanti di ricevuta
Lettore di impronte digitali
Cavo seriale RS 232, RS 485
Cavo seriale RS 232 (connessione bilance - Stampanti)

Software (Additional Fee)

• RAD Key [WX-010-0005]
• Sistema RMCS per la gestione in rete del processo di calibrazione [WX-010-0048]
• RMCS Lite [WX-010-0164]

Device dimensions L x P x A

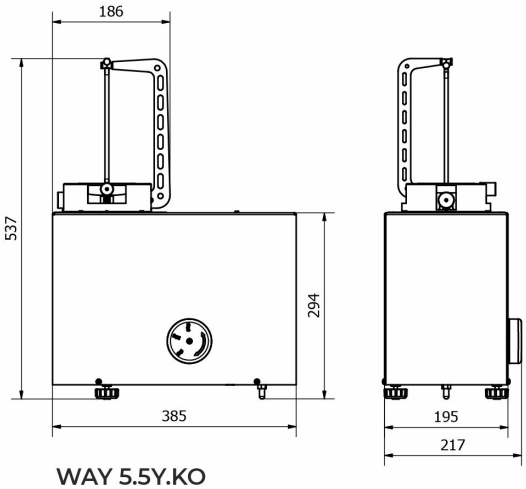

WAY 5.5Y.KO

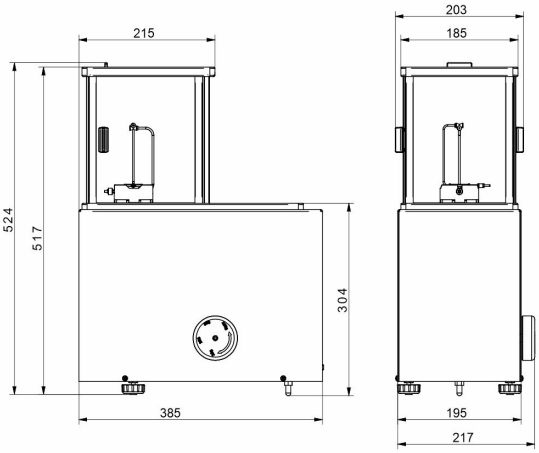

WAY 100.5Y.KO

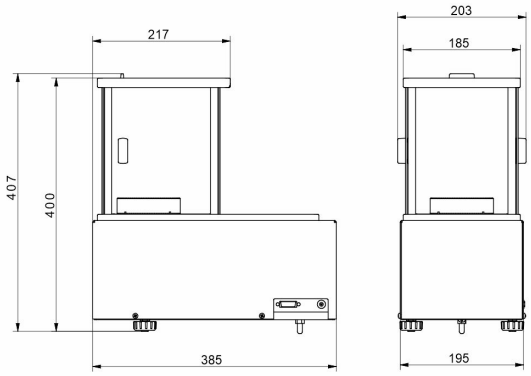

WAY 1200.5Y.KO

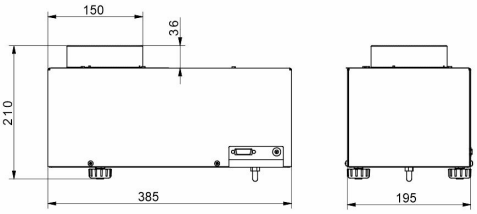

WAY 5100.5Y.KO