radwag.com

Báscula multifuncional CY10.60.C3.K.M3

WP-125-0041

More information on the website
radwag.com/es/info,w1,CNW

The drawings, photos and graphics used are for illustrative purposes only.

Funciones

- Dosificación
- Desviaciones porcentuales
- Contar piezas
- Cierre de la indicación máxima
- Recetas
- Sensores infrarrojos
- Pesar animales
- Control estadístico de calidad
- Wi-Fi

Datos tecnicos

Parámetros metrológicos	
Maxima capacidad [Max]	60 kg
Minima capacidad	400 g
Legibilidad [d]	20 g
División de legalización [e]	20 g
Rango de tara	-60 kg
Legibilidad máxima para las balanzas no verificadas	2 g
Tiempo de estabilización	3 s

Parámetros metrológicos	
Calibración	externa
Clase OIML	III
Paramètros físicos	
Sistema de nivelación	manual
Pantalla	10" gráfico color pantalla táctil
Longitud del cable	2,5 m
Dimensión de platillo	500×700 mm
Dimensiones de embalaje An x Pr x Al	850×800×270 mm
Masa neta	22,7 kg
Masa bruta	26,5 kg
Construcción	
Grado de protección	IP 65 construcción, IP 43 terminal
Chasis	metal + ABS
Interface de comunicación	
Conectividad	2×USB-A, USB-C, RS 232 (COM3), HDMI, Ethernet, Wi-Fi, Hotspot
Parámetros electricos	
Alimentacion	Adapter: 100 – 240V AC 50/60Hz 1A; 15V DC 2,4A Balanza: 12 – 15V DC 1,6A max; 10–19W*
Condiciones ambientales	
Temperatura de trabajo	-10 – +40 °C
Temperatura de almacenamiento	-25 – +70 °C
Multirangos	SI
Características utilidades	
Numero máximo de plataformas en servicio	max.2

El tiempo de estabilización depende de las condiciones externas y la dinámica de colocar los pesos en el platillo; especificado para el perfil FAST.
*El consumo de energía depende de la configuración del terminal y del número y tipo de dispositivos externos conectados.

* Wi-Fi® is a registered trademark of Wi-Fi® Alliance.

Additional fee for verification

Accesorios (Additional Fee)

MediaBox
Plataformas de acero pintada en polvo
Etiqueta RFID
Adaptadores de corriente
Módulos adicionales de la plataforma
Plataformas de acero pintada en polvo
Módulos adicionales
Plataformas en chasis de plástico
Protecciones de seguridad
Escáner de códigos de barra
Impresoras de etiquetas
Cables RS 232, RS 485
Soportes, brazos
Lector de huellas dactilares
Convertidor RS 232 a USB
Impresoras de recibos

Programas (Additional Fee)

- E2R Pesajes [WX-010-0099]
- RAD Key [WX-010-0005]
- RADWAG Remote Desktop [WX-010-0107]
- E2R Registro [WX-010-0038]
- Editor de Etiquetas R02 [WX-010-0094]
- Editor de Balanzas 2.1 [WX-010-0173]
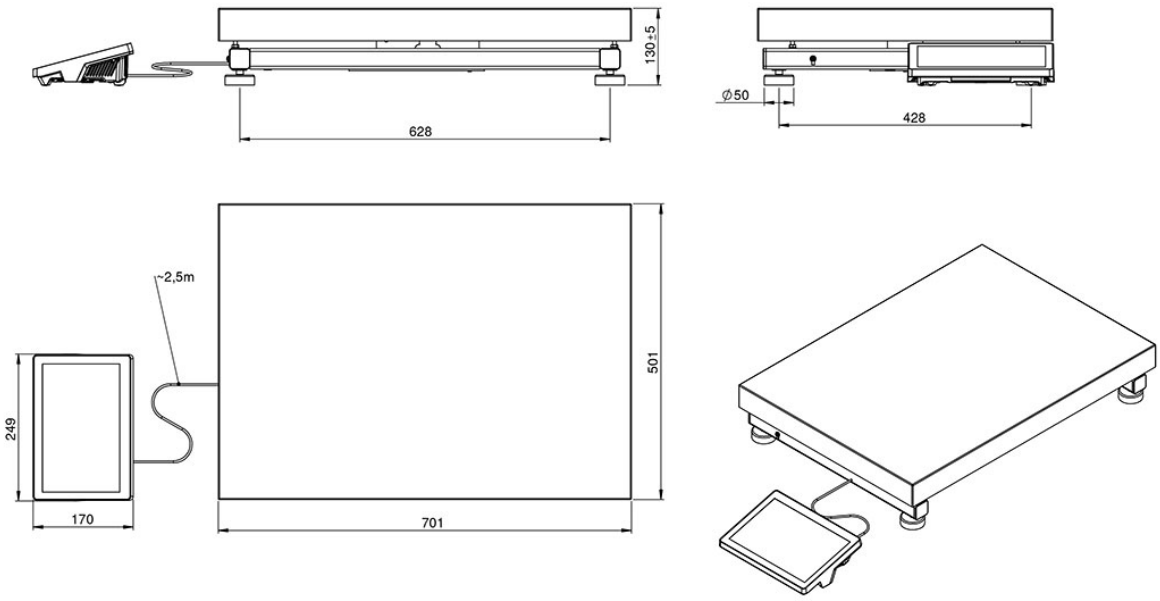
Dimensiones de aparato An x Pr x Al