radwag.com

XA 82/220.5Y.A 分析天秤

WL-110-0004

More information on the website
radwag.com/ja/info,w1,C6M

The drawings, photos and graphics used are for illustrative purposes only.

機能

- Autotest
- Dosing
- Percent Weighing
- Parts counting
- Peak hold
- Formulation
- Newton unit measurement
- Statistics
- Checkweighing
- IR sensors
- Under-pan weighing
- GLP Procedures
- Animal weighing
- Pipettes Calibration
- Air density correction
- Automatic sliding door
- Density determination
- Moveable range
- Differential weighing
- Ambient conditions monitoring
- Statistical Quality Control
- Packaged Goods Control
- ALIBI Memory
- Wi-Fi

データシート

計測パラメータ	
最大ひょう量 [Max]	82 / 220 g
最小荷重	1 mg

計測パラメータ	
最小表示 [d]	0,01 / 0,1 mg
法定計量時の単位 [e]	1 mg
風袋範囲	-220 g
標準繰り返し性 [5% Max]	0,005 mg
標準繰り返し性 [Max]	0,06 mg
標準最小計量値 (USP)	10 mg
標準最小計量値 (U=1%, k=2)	1 mg
許容繰り返し性 [5% Max]	0,012 mg
許容繰り返し性 [Max]	0,08 mg
直線性	±0,06 / 0,2 mg
偏置誤差	0,2 mg
感度時間ドリフト	1×10^{-6}700 mA（ワイヤレスターミナル - 1A）×Rt
安定化時間	4 s
調整	**規格に準拠 (着脱式アダプター)**
OIMLクラス	I
物理的パラメータ	
レベリングシステム	20分以内
ディスプレイ	10" メンブレン式 + バッテリー 赤外線式
計量室	**着脱式アダプター**
計量室のドア	
納品構成品	, , osłona , , , , .
計量室寸法	200×170×220 mm
計量皿寸法	ø90 半自動 + ø85 デジタル mm
梱包寸法	750×492×595 mm
正味重量	15,27 kg
総重量	20 kg
工事中	
保護クラス	IP 43
通信インターフェース	
通信インターフェース	2×USB-A, USB-C, RS 232 (COM3), HDMI, Ethernet, Wi-Fi, Hotspot
電気的パラメータ	
電源	Adapter: 100 – 240V AC 50/60Hz 1A; 15V DC 2,4A : 12 – 15V DC 1,6A max*
環境条件	
動作温度	+10 – +40 °C
動作温度変化率	±0,3 °C / 1 h (±1 °C / 8 h)
相対湿度	20% – 80%
相対湿度変化率	±1% / h (±4% / 8 h)

* Wi-Fi® is a registered trademark of Wi-Fi® Alliance.

Additional fee for verification

アクセサリ (Additional Fee)

メディアボックス
RFIDタグ
防振台
ピペット校正用アダプタ
電源アダプタ
天秤用保護カバー
RS 232、RS 485 ケーブル
実験用フラスコホルダー
粒状体密度測定キット
追加モジュール
試験管とフィルターホルダー
プロ仕様の計量テーブル
天秤用保護カバー
バーコードスキャナ
自動フィーダー
ラベルプリンタ
THBR 2.0 システム - システム - 周囲条件のモニター
RS 232、RS 485 ケーブル
底部吊り下げ計量
XA 4YおよびXA 5Y天びん用風防チャンバー
計量皿
静電気防止イオナイザ（除電器）
レシートプリンタ
指紋リーダー
RS 232 – USB コンバータ
底部吊り下げ計量

ソフトウェア (Additional Fee)

- E2R Weighing（計量） [WX-010-0099]
- RAD Key [WX-010-0005]
- RADWAG Remote Desktop [WX-010-0107]
- Scale Editor 2.1 [WX-010-0173]
- E2R Weighing Records（計量記録） [WX-010-0038]
- Label Editor R02 [WX-010-0094]
- R-Lab [WX-010-0080]
- RADWAG Development Studio [WX-010-0104]
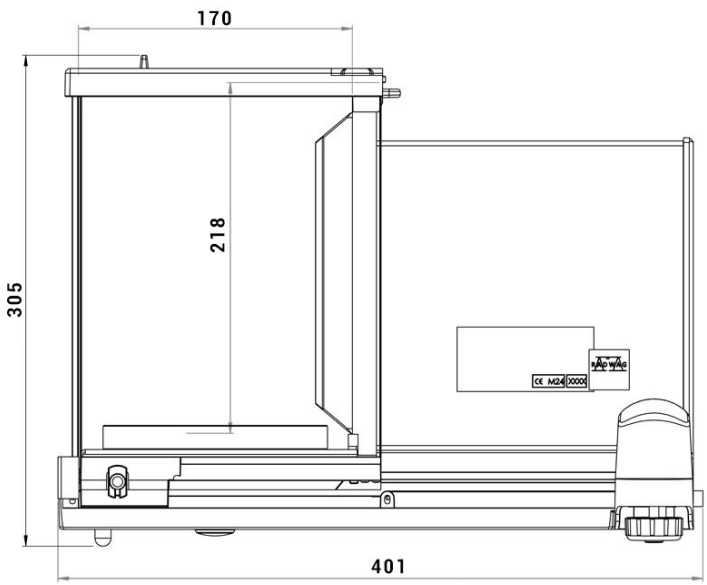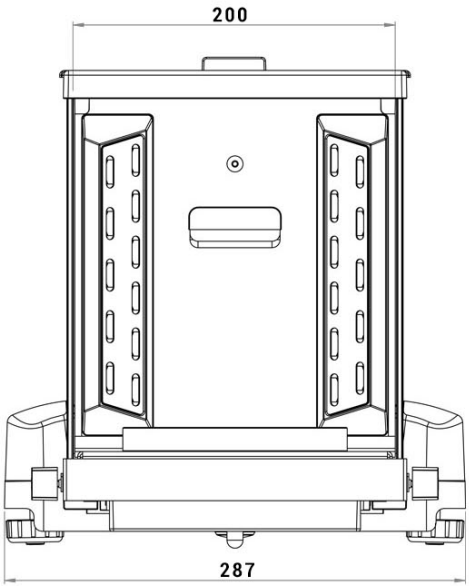
デバイスの寸法