radwag.com

# Präzisionswaage PS 750.R2.H

WL-221-0004

More information on the website
radwag.com/de/info,w1,C03

The drawings, photos and graphics used are for illustrative purposes only.

## Funktionen

- Autotest
- Dosing
- Percent Weighing
- Totalizing
- Parts counting
- Peak hold
- Newton unit measurement
- Statistics
- Checkweighing
- Under-pan weighing
- GLP Procedures
- Animal weighing
- Density determination

## Technische Daten

| Messtechnische Parameter | |
|---|---|
| Wägebereich [Max] | 750 g |
| Min. Belastung | 20 mg |
| Ablesbarkeit [d] | 0,001 g |
| Tarierbereich | -750 g |
| Wiederholbarkeit (Max) | 0,0015 g |
| Wiederholbarkeit (5% Max) | 0,0005 g |

| | |
|---|---|
| **Messtechnische Parameter** | |
| Linearität | ±0,003 g |
| Stabilisierungszeit | 2 s |
| Justierung | intern (automatisch) |
| Empfindlichkeitsdrift Temperatur | $2\times10^{-6}$/°C×Rt |
| **Physikalische Parameter** | |
| Nivelliersystem | manuell |
| Display | 5,3” LCD (hinterleuchtet) |
| Waagschale | ø100 mm |
| Verpackungsgröße B x T x H | 475×380×345 mm |
| Nettogewicht | 3,5 kg |
| Bruttogewicht | 5,5 kg |
| **Konstruktion** | |
| Schutzart | IP 54 |
| **Kommunikationsschnittstellen** | |
| Schnittstellen | 2×RS232[1], USB-A, USB-B, Wi-Fi (optional) |
| **Elektrische Parameter** | |
| Stromversorgung | Adapter: 100 – 240V AC 50/60Hz 0,6A; 12V DC 1,2A<br>Waage: 12 – 15V DC 0,4A max |
| Leistungsaufnahme des Geräts | 4 W |
| **Umgebungsbedingungen** | |
| Umgebungstemperatur | +10 – +40 °C |
| Relative Luftfeuchtigkeit | 40% – 80% |

**Wiederholbarkeit** wird als Standardabweichung von 10 Wägezyklen ausgedrückt.
**Die Stabilisierungszeit** ist abhängig von den Umgebungsbedingungen und der Geschwindigkeit bei Auflegen der Last auf der Waagschale; für FAST-Profil definiert.
[1] Die als Zubehör erhältlichen Barcode-Scanner arbeiten mit der Waage nur über die RS232-Schnittstelle.

* Wi-Fi® is a registered trademark of Wi-Fi® Alliance.

# Zubehör (Additional Fee)

Antivibrationstische
Netzteile
Anschlusskabel für Zigarettenanzünder
USB-Kabel (Waage – Drucker)
Barcode-Scanner
Kabel RS 232, RS 485
Displays
Thermische Drucker
Kabel RS 232, RS 485
Schutzhauben
Unterflurwägung
Kabel RS 232 (Waage – Drucker)

# Software (Additional Fee)

• RAD Key [WX-010-0005]
• Alibi Reader [WX-010-0114]
• RADWAG Development Studio [WX-010-0104]
• R Panel [WX-010-0187]
• RLAB [WX-010-0080]

# Abmessungen des Geräts B x T x H

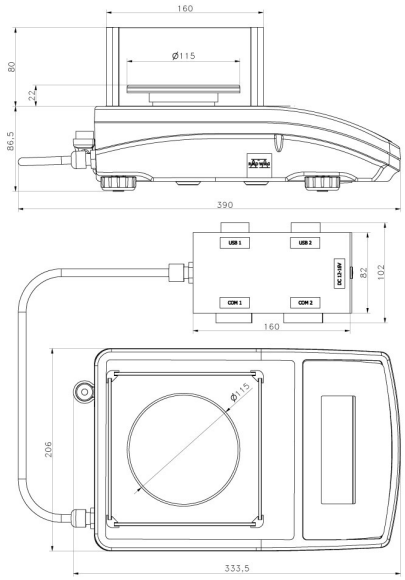


PS R2.H, d = 1 mg

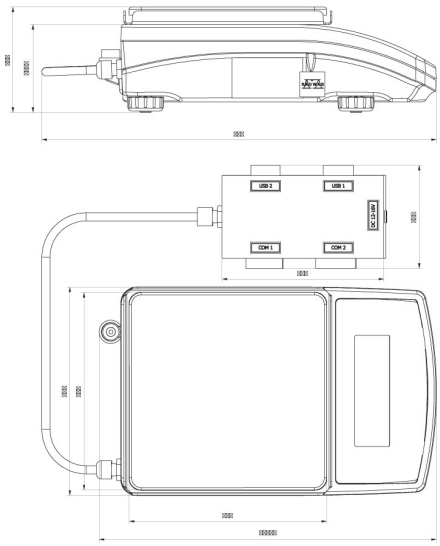


PS R2.M.H, d = 10 mg