radwag.com

Balanza analítica AS 3100.X7

WL-113-0006

More information on the website
radwag.com/es/info,w1,BRX

The drawings, photos and graphics used are for illustrative purposes only.

Funciones

- Auto-prueba
- Dosificación
- Control más/menos
- Desviaciones porcentuales
- Contar piezas
- Cierre de la indicación máxima
- Recetas
- Medición en Newtons
- Estadísticas
- Controlador de peso
- Sensores infrarrojos
- Pesaje debajo del platillo
- Procedimientos GLP
- Pesar animales
- Determinación de densidad
- Monitoreo de las condiciones ambientales
- Unidades intercambiables
- Control estadístico de calidad
- Memoria Alibi
- Perfiles de secado
- Secado de la muestra
- Análisis de humedad
- Determinación de masa seca
- Cooperación con tituladores
- Wi-Fi

Datos tecnicos

Parámetros metrológicos	
Maxima capacidad [Max]	3100 g
Minima capacidad	- mg
Legibilidad [d]	1 mg
División de legalización [e]	-
Rango de tara	-3,1 kg
Repetibilidad estándar [5% Máx.]	0,5 mg
Repetibilidad estándar [Máx.]	0,6 mg
Porción mínima estándar (USP)	1 g
Porción mínima estándar (U = 1%, k = 2)	100 mg
Repetibilidad permitida [5% Máx.]	0,8 mg
Repetibilidad permitida [Máx.]	1 mg
Linealidad	±4 mg
Tiempo de estabilización	2 s
Calibración	interna (automatica)
Clase OIML	-
Paramètros físicos	
Sistema de nivelación	semiautomático – LevelSENSING
Pantalla	7" gráfico color pantalla táctil
Puerta de la cámara de pesaje	manual
Elementos del set	Balanza, platillo, protección del platillo, anillo de centrado, protección inferior, adaptador de CA.
Camara de pesaje	190×190×222 mm
Dimensión de platillo	ø90 mm (de calado)
Dimensiones de embalaje An x Pr x Al	490×400×520 mm
Masa neta	7,3 kg
Masa bruta	9,3 kg
Construcción	
Grado de protección	IP 43
Components and software	
Tamaño de base de datos	Productos, Usuarios, Embalaje, Clientes, Recetas, Informes de recetas, Condiciones ambientales, Pesajes, Memoria Alibi
Características utilidades	
Touchless operation	2 sensores infrarrojos
Interface de comunicación	
Conectividad	2×RS232[1], 2×USB-A (Intercambiable), USB-B, Wi-Fi, Ethernet
Parámetros electricos	
Alimentacion	Adapter: 100 – 240V AC 50/60Hz 0,6A; 12V DC 1,2A Balanza: 12 – 15V DC 0,8A max
Consumo máximo de potencia	4 W
Condiciones ambientales	
Temperatura de trabajo	+10 – +40 °C
Indicador de condiciones de ambiente (opcional)	THBR 2.0 System, THBR BOX, THB P, THB W, THB S

Condiciones ambientales	
Humedad relativa de aire	40% – 80%

La repetibilidad se expresa como una desviación estándar de 10 posiciones de carga.
El tiempo de estabilización depende de las condiciones externas y la dinámica de colocar los pesos en el platillo; especificado para el perfil FAST.
[1] Los lectores de códigos de barras disponibles como accesorio cooperan con la balanza utilizando solo la interfaz RS232.

* Wi-Fi® is a registered trademark of Wi-Fi® Alliance.

Accesorios (Additional Fee)

Mesas antivibratil
Soportes para frascos
Adaptadores de corriente
Cables de corriente desde mechero de automóvil
KIT para determinar la densidad
Cable USB (Bascula a Impresora)
Mesas de pesaje profesional
Escáner de códigos de barra
Soportes para filtros y probetas
Puesto de calibración de pipetas
Cables RS 232, RS 485
THBR 2.0 - Indicador de condiciones de ambiente
Pantallas
Protecciones de seguridad
Recipientes de pesaje
Ionizadores
Impresoras de recibos
Cables RS 232, RS 485
Módulos adicionales
Pasaje debajo del platillo
Cables RS 232 (Bascula a Impresora)
Convertidor RS 232 a RS 485

Programas (Additional Fee)

• RAD Key [WX-010-0005]
• R-LAB [WX-010-0080]
• RADWAG Development Studio [WX-010-0104]
• Alibi Reader PC Software [WX-010-0114]
• Editor de Balanzas 2.1 [WX-010-0173]

Dimensiones de aparato An x Pr x Al

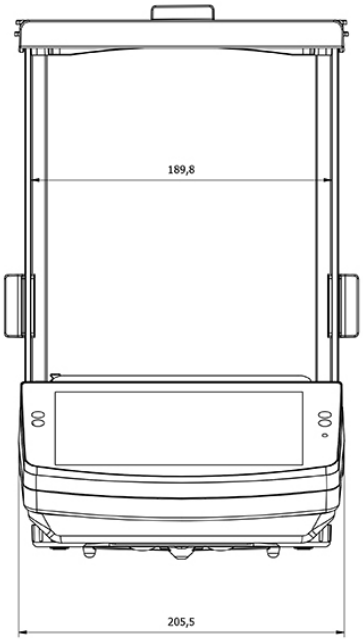
189,8
205,5

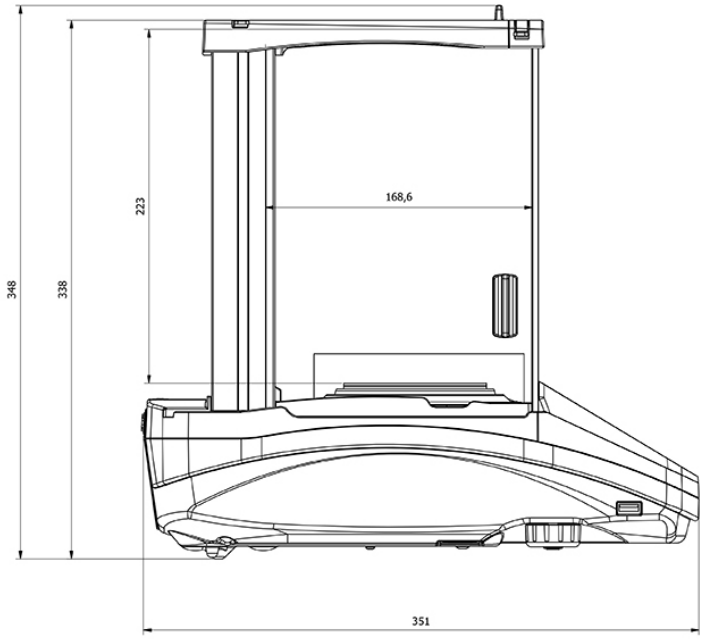
348
338
223
168,6
351