radwag.com

Balanza de precisión WLC 120/C2/K

WL-206-0021

More information on the website
radwag.com/es/info,w1,BL1

The drawings, photos and graphics used are for illustrative purposes only.

Funciones

- Control más/menos
- Desviaciones porcentuales
- Resumiendo pesajes
- Contar piezas
- Batería interna
- Cierre de la indicación máxima
- Medición en Newtons

Datos tecnicos

Parámetros metrológicos	
Maxima capacidad [Max]	120 kg
Minima capacidad	-
Legibilidad [d]	2 g
División de legalización [e]	-
Rango de tara	-120 kg
Repetibilidad	2 g
Linealidad	±6 g
Tiempo de estabilización	3 s
Calibración	externa

Parámetros metrológicos	
Clase OIML	-
Paramètros físicos	
Sistema de nivelación	manual
Pantalla	4,3” LCD (con retroiluminación)
Dimensión de platillo	400×500 mm
Dimensiones de embalaje An x Pr x Al	720×620×210 mm
Masa neta	12,5 kg
Masa bruta	13,5 kg
Construcción	
Grado de protección	IP 43
Interface de comunicación	
Conectividad	RS232
Parámetros electricos	
Alimentacion	Adapter: 100 – 240V AC 50/60Hz 0,6A; 12V DC 1,2A Balanza: 10 – 15VDC 0,6A max
Horas de trabajo con baterias	10 horas (el tiempo promedio)
Condiciones ambientales	
Temperatura de trabajo	+15 – +30 °C
Humedad relativa de aire	10% – 85% RH sin condensación

La repetibilidad se expresa como una desviación estándar de 10 posiciones de carga.
El tiempo de estabilización depende de las condiciones externas y la dinámica de colocar los pesos en el platillo; especificado para el perfil FAST.

Accesorios (Additional Fee)

Mesas antivibratil
Adaptadores de corriente
Cables RS 232 (Bascula a Impresora)
Soportes, brazos
Cables de corriente desde mechero de automóvil
Pantallas
Cables RS 232, RS 485
Convertidor RS 232 a Ethernet
Salidas del bucle de corriente AP2-1
Cables RS 232, RS 485
Convertidor RS 232 a USB
Cables RS 232 (Bascula a Impresora)
Convertidor RS 232 a RS 485
Impresoras de recibos

Programas (Additional Fee)

• RAD Key [WX-010-0005]
• R-LAB [WX-010-0080]
• R Panel [WX-010-0187]
• Editor de Balanzas 2.1 [WX-010-0173]

Dimensiones de aparato An x Pr x Al

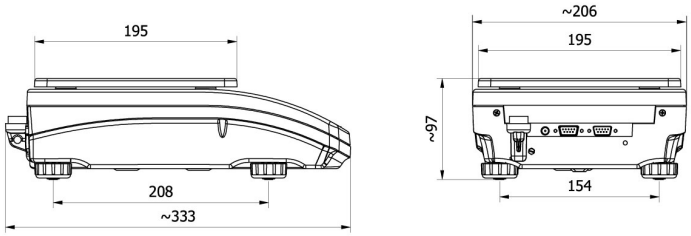

WLC A2

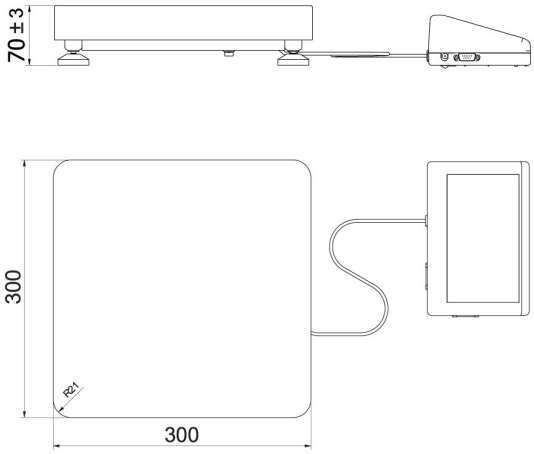

WLC F1/K

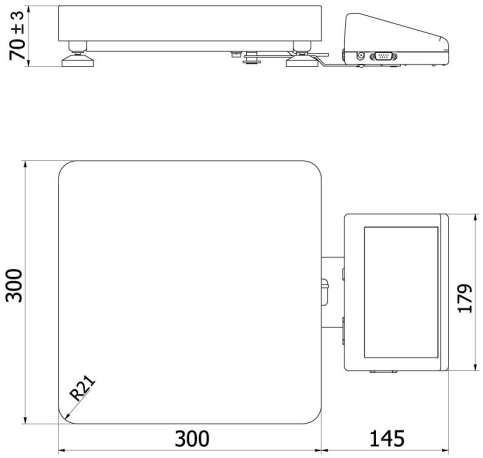

WLC F1/R

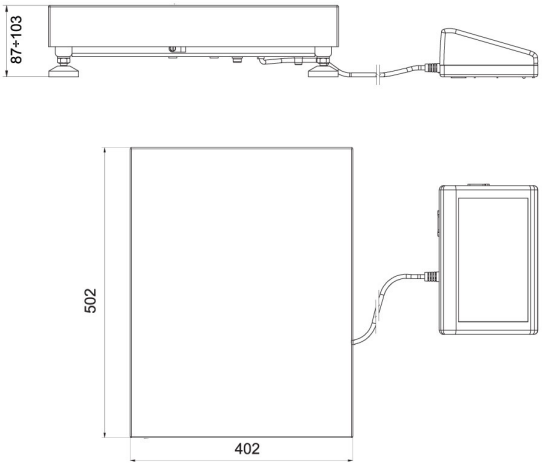

WLC C2/K

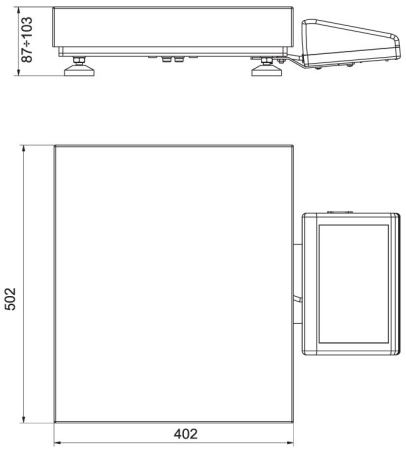

WLC C2/R