radwag.com

Wägeterminal PUE 7.1

WX-008-0025

More information on the website
radwag.com/de/info,w1,B1G

The drawings, photos and graphics used are for illustrative purposes only.

Funktionen

- Dosing
- Labelling
- Plus/Minus Control
- Percent Weighing
- Totalizing
- Parts counting
- Peak hold
- Formulation
- Newton unit measurement
- Statistics
- Checkweighing
- IR sensors
- Animal weighing
- Differential weighing
- ALIBI Memory

Technische Daten

Messtechnische Parameter	
OIML-Klasse	III
Max. Anzahl der Eichwerte	6000 e
Min. Spannung auf Eichwert	0,4 µV
Max. Spannung auf Eichwert	3,25 µV
Min. Impedanz der DMS-Zellen	50 Ω
Max. Impedanz der DMS-Zellen	1200 Ω

Messtechnische Parameter	
Versorgungsspannung DMS-Zelle	5V DC
Max. Signalzunahme	19,5 mV
Physikalische Parameter	
Display	5,7” Resistiv-Farb-Touchscreen
Abmessungen des Geräts B x T x H	206×140×71 mm
Verpackungsgröße B x T x H	300×250×130 mm
Nettogewicht	0,6 kg
Bruttogewicht	1,2 kg
Konstruktion	
Schutzart	IP 43
Tastatur	Touchscreen-Panel
Gehäuse	ABS Kunststoff
Komponenten und Software	
Datenbankkapazität	16 GB (micro SD)
Betriebssystem	Linux
Prozessor	quad-core 64-bit Cortex-A53 1,2 GHz
Speicher	RAM 1GB LPDDR2
Datenspeicher	16 GB (micro SD)
Kommunikationsschnittstellen	
Schnittstellen	2×RS232, 2×USB-A, Ethernet, 4 IN / 4 OUT (Digitalausgang), Wi-Fi
AD-Wandler: DP6	1 (optional)
Elektrische Parameter	
Maximaler Leistungsaufnahme	max. 1 A
Umgebungsbedingungen	
Umgebungstemperatur	-10 – +40 °C
Relative Luftfeuchtigkeit	10% – 85% RH ohne Kondensation
Anzahl von Tasten	8
Besonderheiten	
Max. Anzahl der Plattformen	2

* Wi-Fi® is a registered trademark of Wi-Fi® Alliance.

Kompatibel mit (Additional Fee)

Wasserdichte Plattformen aus Stahl
1-Sensor Plattformen Stahl lackiert
Wasserdichte 4-Sensor Plattformen aus Stahl
Displays
HRP pulverbeschichtete Wägeplattformen
Auffahrplattformen rostfrei mit LD System zum Anheben
Kabel RS 232, RS 485
Etikettendrucker
Displays
E/A Kabel

HRP.H Edelstahl Wägeplattformen
Netzteile
4-Sensor Plattformen rostfrei mit aufklappbarer Waagschale
Kabel RS 232 (Waage – Drucker)
4-Sensor Plattformen Stahl lackiert
4-Sensor Auffahrplattformen rostfrei
Anschlusskabel für Zigarettenanzünder
1-Sensor Plattformen im Kunststoffgehäuse
Barcode-Scanner
Tastaturen, Taster
Wandhalterung, Stativ
Thermische Drucker
Ausgang der Stromschnittstelle AP2-1
Kabel RS 232, RS 485
Modul für zusätzliche Wägeplattformen
Konverter RS 232 – USB
Kabel RS 232 (Waage – Drucker)

Software (Additional Fee)

- E2R Wägung [WX-010-0099]
- E2R FPVO [WX-010-0051]
- RAD Key [WX-010-0005]
- Etiketten-Editor R02 [WX-010-0094]
- RLAB [WX-010-0080]
- RADWAG Development Studio [WX-010-0104]
- E2R Rezepturen [WX-010-0043]
- E2R Evidenz [WX-010-0038]
- Audit Trail Reader [WX-010-0186]
- Radwag Remote Desktop [WX-010-0107]
- Scale Editor 2.1 [WX-010-0173]

Abmessungen des Geräts B x T x H

PUE 7.1

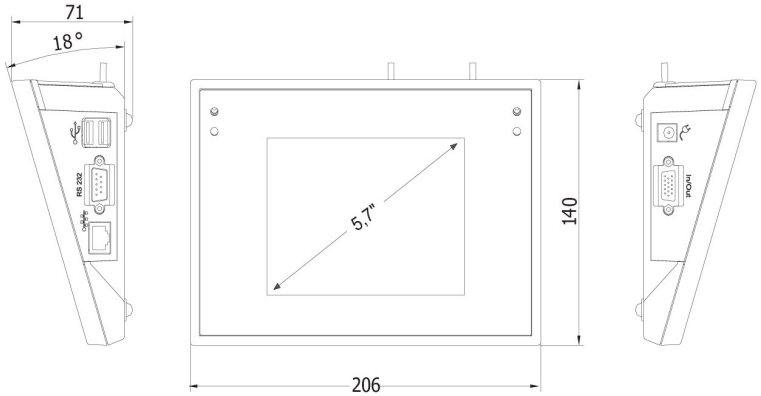
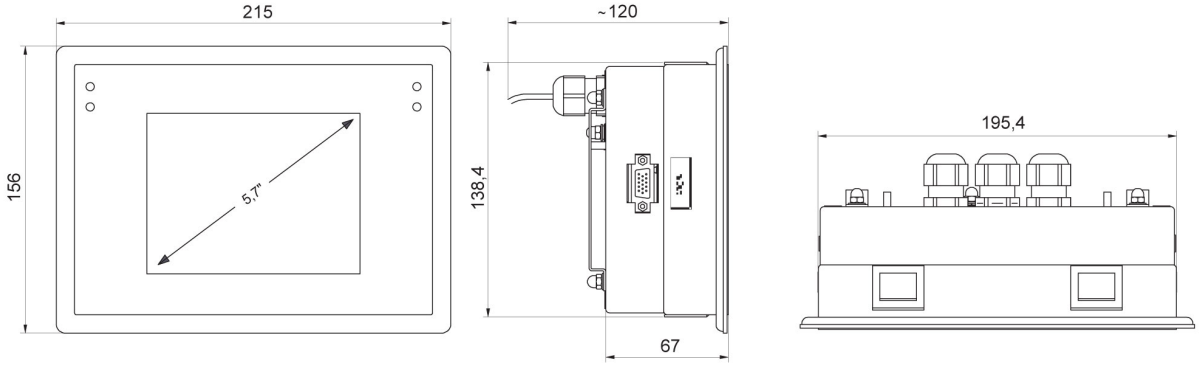
PUE 7.1P