radwag.com

Dessiccateur MA 110.R.NS

WL-305-0024

More information on the website
radwag.com/fr/info,w1,AYW

The drawings, photos and graphics used are for illustrative purposes only.

Fonctions

- Autotest
- Statistics
- GLP Procedures
- Replaceable unit
- Statistical Quality Control
- ALIBI Memory
- Drying modes
- Samples drying
- Moisture content analysis
- Dry mass determination

Paramètres Techniques

Paramètres métrologiques	
Capacité maximale [Max]	110 g
Précision de lecture [d]	1 mg
Étendue de tare	-110 g
Ajustage	externe
Masse maximale d'échantillon	110 g
Élément de chauffage	infrarouge en metal
Répétabilité d'humidité	±0,05 % (échantillon ~ 2 g), ±0,01 % (échantillon ~ 10 g)

Paramètres métrologiques	
Précision de lecture d'humidité	0,001 %
Étendue de température de séchage	Max 160 °C
Paramètres physiques	
Système de nivellement	manuel
Afficheur	5,3” LCD (rétro-éclairé)
Hauteur maximale d'échantillon examiné	20 mm
Dimension du plateau	ø90, h= 8 mm
Dimensions de colis L x P x H	476×381×346 mm
Masse nette	4,8 kg
Masse brute	6,3 kg
Construction	
Degré de protection	IP 43
Utilitaire features	
Mode d’affichage	%D, %M, %R, g
Façon de séchage	4 profils de sèche (standardisé, rapide, par étapes)
Options de fin de séchage	4 modes (temporaire, definiables, automatique, manuel)
Fonctions supplémentaires	identification
Interface de Communication	
Interface de Communication	RS232[1], USB-A, USB-B, Wi-Fi
Paramètres électriques	
Alimentation	100 – 120 V AC 50/60 Hz ou 200-240 V AC 50/60 Hz
Prise d'alimentation par l'appareil	4 W
Puissance d'élément de chauffage	450 W
Conditions environnementales	
Température du travail	+10 – +40 °C
Contrôle des indications de masse	Masse étalon externe 50g, 100g, 200g, selon le type de dessiccateur (équipement supplémentaire)
Ajustement de la température de séchage	ajustement 3 points à températures définies, valeurs programmables (équipement supplémentaire : thermomètre de contrôle GT105k-12/Z)
SOP – tests métrologiques (options additionnels)	
Contrôle de la température de séchage	1 ou 2 points, selon le profil de séchage, (équipement supplémentaire : thermomètre de contrôle GT105k-12/Z)
Contrôle des indications d'humidité	kit de test MT certifié (équipement supplémentaire)

[1] Les scanners de codes-barres disponibles en accessoire coopèrent avec la balance en utilisant uniquement l’interface RS232.

* Wi-Fi® is a registered trademark of Wi-Fi® Alliance.

Accessoires (Additional Fee)

Tables antivibratoires
Accessoires pour dessiccateurs
Lecteurs de code-barres
Imprimante de tickets de caisse
Câbles RS 232, RS 485
Câbles RS 232 (balance – imprimante)

Software (Additional Fee)

- RAD Key [WX-010-0005]
- RADWAG Studio du Développement [WX-010-0104]
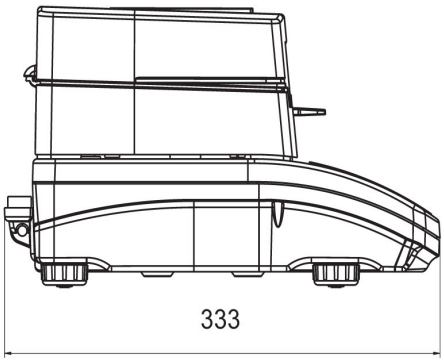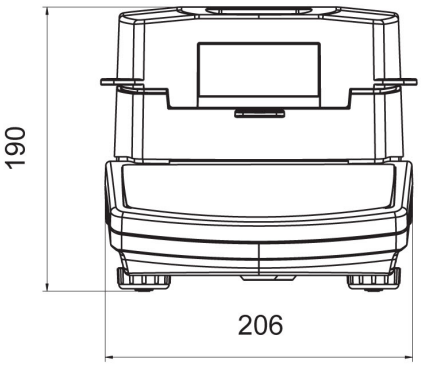
Dimensions d'appareil L x P x H