radwag.com

Balance de précision WLC 0.2.X7

WL-227-0001

More information on the website
radwag.com/fr/info,w1,ARZ

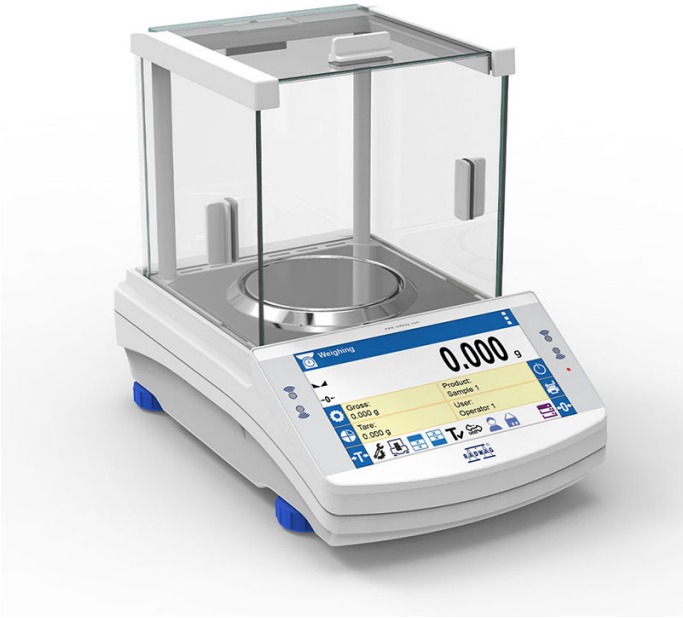

The drawings, photos and graphics used are for illustrative purposes only.

Fonctions

- Autotest
- Dosing
- Plus/Minus Control
- Percent Weighing
- Parts counting
- Peak hold
- Formulation
- Newton unit measurement
- Statistics
- Checkweighing
- IR sensors
- GLP Procedures
- Animal weighing
- Density determination
- Ambient conditions monitoring
- Replaceable unit
- Statistical Quality Control
- ALIBI Memory
- Mass for titrator
- Wi-Fi

Paramètres Techniques

Paramètres métrologiques	
Capacité maximale [Max]	0,2 kg
Précision de lecture [d]	0,001 g
Échelon de légalisation [e]	-
Étendue de tare	-0,2 kg

Paramètres métrologiques	
Répétabilité	0,0014 g
Linéarité	±0,003 g
Temps de stabilisation	2 s
Ajustage	interne (automatique)
Paramètres physiques	
Système de nivellement	manuel
Afficheur	7" graphique couleurs écran tactile
Dimension du plateau	ø100 mm
Dimensions de colis L x P x H	500×400×520 mm
Masse nette	1,8 kg
Masse brute	5,5 kg
Construction	
Degré de protection	IP 43
Composants et logiciels	
Bases de données	Produits, Utilisateurs, Emballage, Clients, Recettes, Rapports de recettes, Conditions environnementales, Pesée, Mémoire Alibi
Interface de Communication	
Interface de Communication	2×RS232[1], USB-A, USB-B, Ethernet, Wi-Fi
Paramètres électriques	
Alimentation	Adapter: 100 – 240V AC 50/60Hz 0,6A; 12V DC 1,2A Balance: 10 – 15VDC 0,6A max
Conditions environnementales	
Température du travail	+10 – +40 °C

Répétabilité exprimée comme un écart standardisé de 10 placements de chargé.
Temps de stabilisation dépend de conditions externes et de la dynamique du placement d'un poids sur le plateau; déterminé pour le profil FAST
[1] Les scanners de codes-barres disponibles en accessoire coopèrent avec la balance en utilisant uniquement l'interface RS232.

* Wi-Fi® is a registered trademark of Wi-Fi® Alliance.

Accessoires (Additional Fee)

Valises pour balances
Tables antivibratoires
Alimentateurs
Câbles RS 232 (balance – imprimante)
Câbles d'alimentation de cigare-allume
Câble USB (balance – imprimante)
Lecteurs de code-barres
Pesage sous la balance
Câbles RS 232, RS 485
Afficheurs
Imprimante de tickets de caisse
Câbles RS 232, RS 485
Câbles RS 232 (balance – imprimante)
Convertisseur RS 232 – RS 485

Software (Additional Fee)

• RAD Key [WX-010-0005]
• R-LAB [WX-010-0080]
• Alibi Reader [WX-010-0114]
• Éditeur de Balances 2.1 [WX-010-0173]
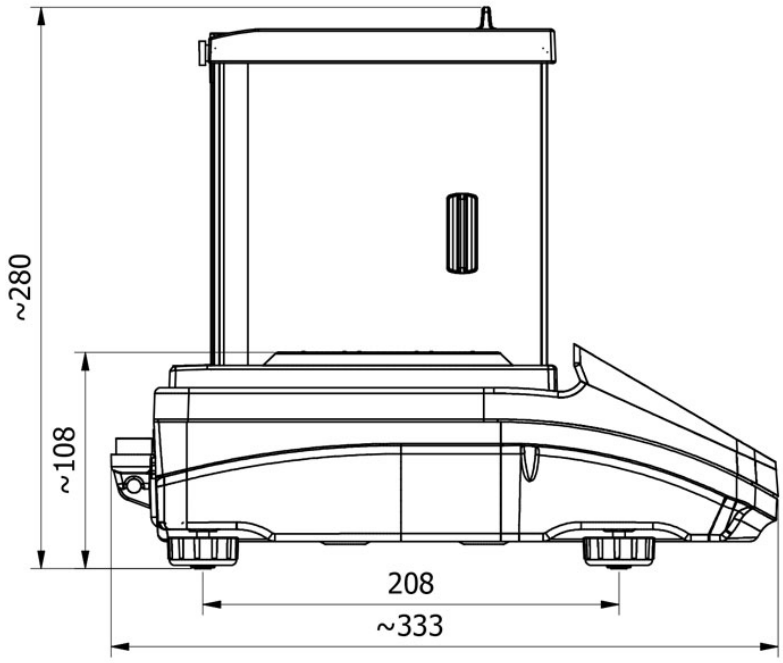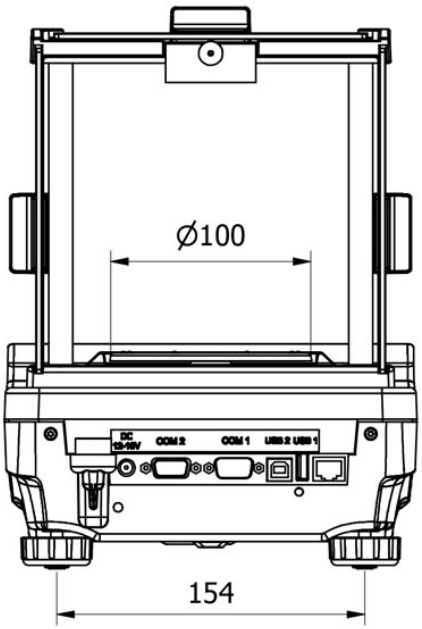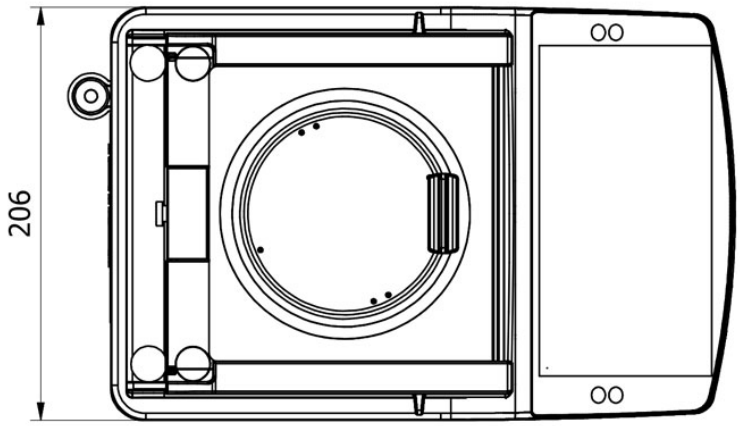
Dimensions d'appareil L x P x H