radwag.com

# Windschutzschrank für Mikrowaagen

More information on the website
radwag.com/de/info,w1,9VJ

The drawings, photos and graphics used are for illustrative purposes only.

## Technische Daten

| Physikalische Parameter | |
|---|---|
| Verpackungsgröße | 695×485×385 mm |
| Nettogewicht | 7,6 kg |
| Bruttogewicht | 10,9 kg |

## Kompatibel mit

Wägemodule MUYA
Mikrowaage XA 5Y.M.A.P
Mikrowaage für Pipettenkalibrierung MYA 5Y.P
Mikrowaage für Filterwägung MYA 5Y.F
Mikrowaage XA 5Y.M.A
Mikrowaage MYA 5Y
Mikrowaage XA 5Y.M
Mikrowaage XA 5Y.M.A.S

## Abmessungen des Geräts

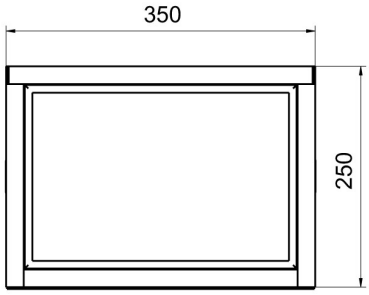
350
250

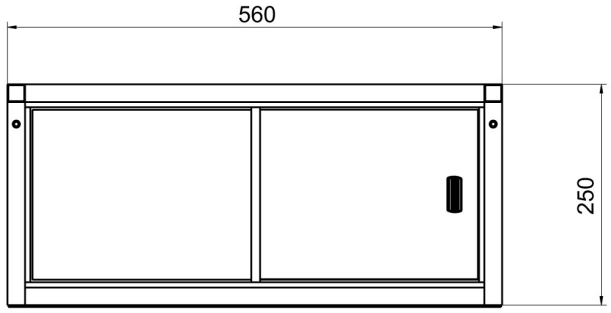
560
250

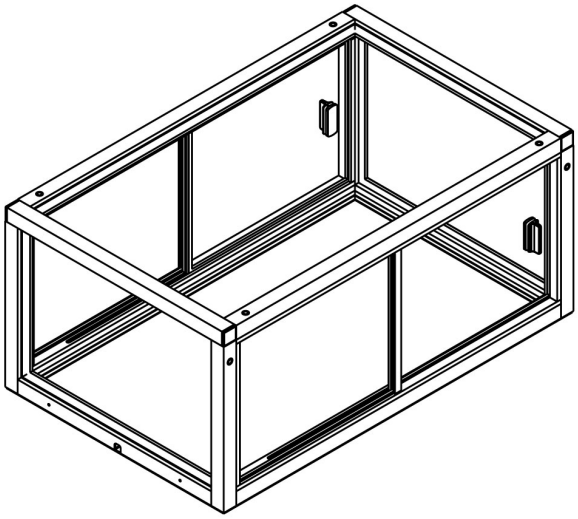

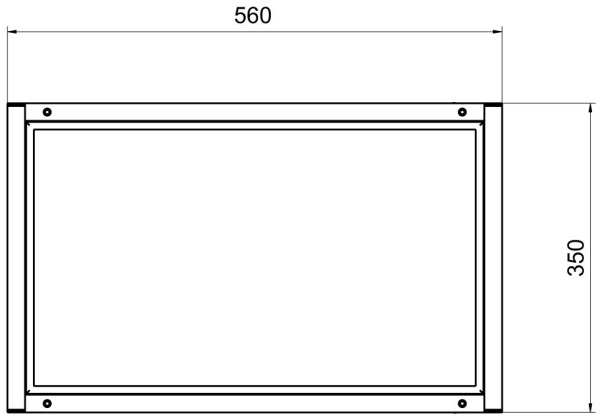
560
350

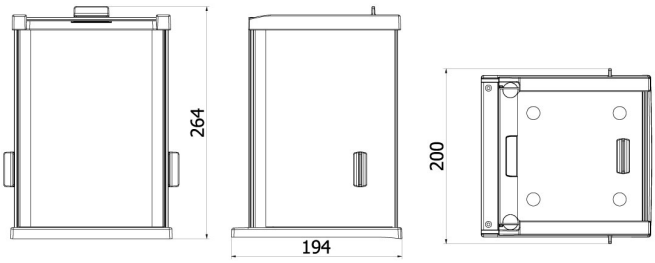


Anti-draft chamber for balances
with 128x128 mm weighing pan

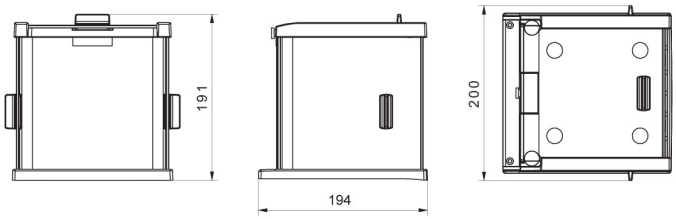


Anti-draft chamber for X2 and
R2 precision balances

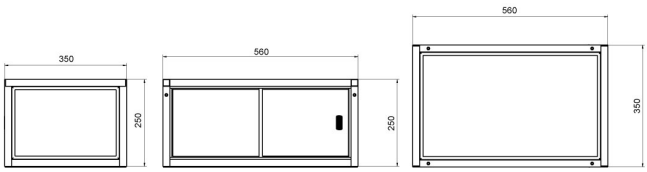


Anti-draft chamber for
microbalances

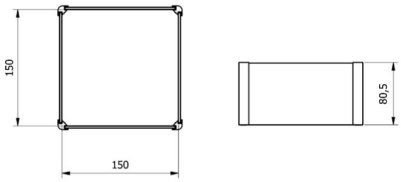


Draft shield for precision
balances

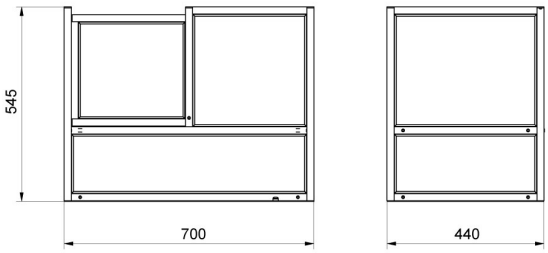


Anti-draft chamber for
APP-00-SK mass comparators

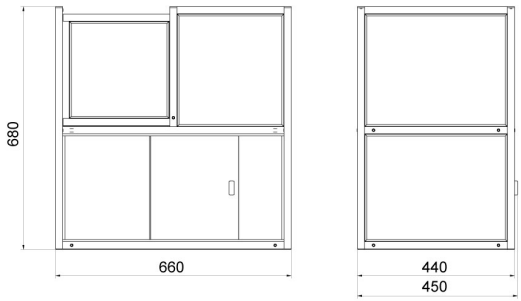


Anti-draft chamber for
APP-KO-SK mass comparators

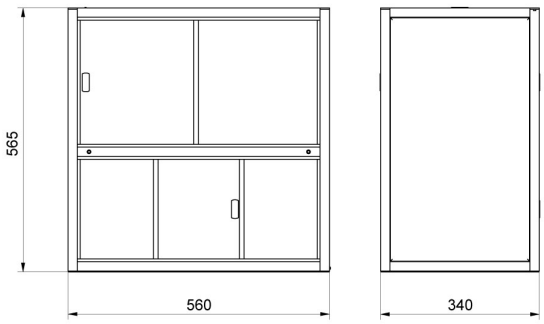


Anti-draft chamber for
WAY-KO-SK mass comparators

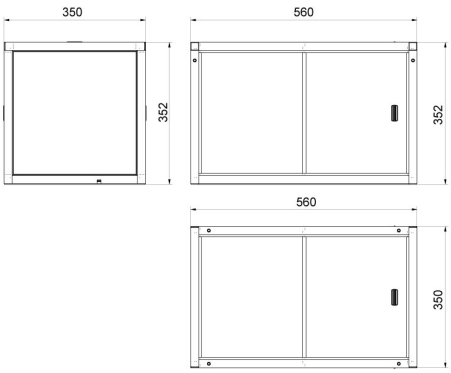


Anti-draft chamber for
XA 4Y / XA 4Y PLUS balances