radwag.com

Analisador de umidade MA 200/1.X7.IC.A.WH

WL-308-0037

More information on the website
radwag.com/br/info,w1,975

The drawings, photos and graphics used are for illustrative purposes only.

Funções

- Autotest
- Statistics
- IR sensors
- GLP Procedures
- Replaceable unit
- Statistical Quality Control
- ALIBI Memory
- Drying modes
- Samples drying
- Moisture content analysis
- Dry mass determination
- Wi-Fi

Ficha Técnica

Parâmetros metrológicos	
Capacidade máxima [máx]	200 g
Resolução [d]	0,1 mg
Faixa de tara	-200 g
Ajuste	interna (automática)
Peso máximo da amostra	200 g
Módulo de aquecimento	halogênio
Repetibilidade até teor de umidade	±0,05 % (amostra ~ 2 g), ±0,01 % (amostra ~ 10 g)

Parâmetros metrológicos	
Resolução até teor de umidade	0,0001 %
Faixa de temperatura de secagem	Max 250 °C
Parâmetros físicos	
Sistema de nivelamento	manual
Display	7" gráfico colorida tela touchscreen
Câmara de pesagem	automática
Altura máxima da amostra	20 mm
Dimensões até prato de pesagem	ø90, h= 8 mm
Dimensões da embalagem L x P x A	476×381×346 mm
Peso líquido	5,3 kg
Peso bruto	6,8 kg
Construção	
Classe de proteção	IP 43
Componentes e software	
Capacidade até banco de dados	Produtos, Usuários, Embalagem, Clientes, Programas de secagem, Relatórios até processo de secagem, Condições Ambientais, Pesagem
Características de uso	
Modo de exibição	%D, %M, %R, g
Método de secagem	4 perfis de secagem (convencional, rápida, de degrau, leve)
Acabamento	4 modos (automática, manual, com tempo definido, com definição pelo usuário)
Funções adicionais	Rastreabilidade de amostras
Interface de comunicação	
Interface de comunicação	RS232[1], USB-A, USB-B, Ethernet, Wi-Fi
Parâmetros elétricos	
Fonte de alimentação	100 – 120 V AC 50/60 Hz ou 200-240 V AC 50/60 Hz
Consumo de energia	6 W
Potência até módulo de aquecimento	450 W
Condições ambientais	
Temperatura de operação	+10 – +40 °C
Controle de indicação de massa	Massa externa padrão 50g, 100g, 200g, dependendo até tipo de analisador de umidade (equipamento adicional)
Ajuste da temperatura de secagem	Ajuste de três pontos em temperaturas definidas, valores programáveis (equipamento adicional: Termômetro de controle GT105k-12/Z)
SOP – ensaios metrológicos (opções adicionais)	
Controle de temperatura de secagem	Um ou dois pontos, dependendo até perfil de secagem (equipamento adicional: Termômetro de controle GT105k-12/Z)
Controle de indicação de teor de umidade	Conjunto de teste MV certificado (equipamento adicional)

* Wi-Fi® is a registered trademark of Wi-Fi® Alliance.

Acessórios (Additional Fee)

Mesas antivibração
Acessórios para analisadores de umidade
!Leitores de código de barras
Capa protetora para balanças
Impressora de recibos
RS 232, RS 485 cabos
Módulos adicionais
Cabos RS 232 (plataforma - impressora)

Software (Additional Fee)

• RAD Key [WX-010-0005]
• Leitor Alibi [WX-010-0114]
• E2R Analisador de umidade [WX-010-0072]
• RADWAG Development Studio [WX-010-0104]
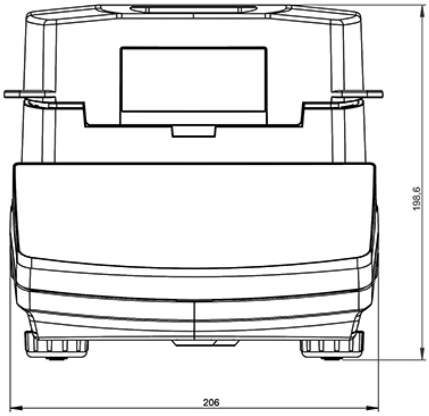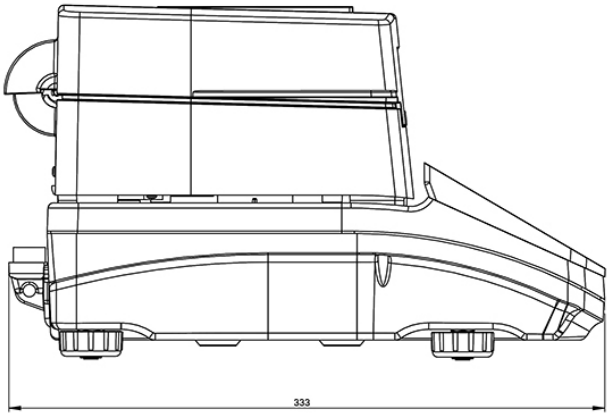
Dimensões do dispositivo L x P x A