radwag.com

Bilancia di precisione WLC 60/C2/R

WL-206-0063

More information on the website
radwag.com/it/info,w1,91O

The drawings, photos and graphics used are for illustrative purposes only.

Funzioni

- Plus/Minus Control
- Percent Weighing
- Totalizing
- Parts counting
- Internal battery
- Peak hold
- Newton unit measurement

Specifiche

Parametri metrologici	
Portata massima [Max]	60 kg
Portata minima [Min]	50 g
Divisione [d]	1 g
Intervallo di verifica della bilancia [e]	10 g
Campo di tara	-60 kg
Ripetibilita	1 g
Linearità	±3 g
Tempo di stabilizzazione	3 s
Calibrazione	-

Parametri metrologici	
Classe OIML	II
Parametri fisici	
Sistema di livellamento	manual
Display	4,3” LCD (backlit)
Dimensione piatto	400×500 mm
Dimensioni del pacco L x P x A	720×620×210 mm
Peso net	12,5 kg
Peso lordo	13,5 kg
Costruzione	
Punteggio IP	IP 43
Interfaccia di comunicazione	
Interfaccia	RS232
Parametri elettrici	
Alimentatore	Adapter: 100 – 240V AC 50/60Hz 0,6A; 12V DC 1,2A Balance: 10 – 15VDC 0,6A max
Tempo operativo delle batterie	10 h (average time)
Environmental conditions	
Ambiente di lavoro	+15 – +30 °C
Umidità relativa	10% – 85% RH no condensation

La ripetibilità è espressa come deviazione standard di 10 posizionamenti dello standard di massa.
Il tempo di stabilizzazione dipende dalle condizioni esterne e dalla dinamica di posizionamento del carico sul piatto; specificato per il profilo FAST.

Accessori (Additional Fee)

Tavoli antivibranti
Alimentatore
Cavo seriale RS 232 (connessione bilance - Stampanti)
Cavo di alimentazione con spina per accendisigari
Display
Cavo seriale RS 232, RS 485
RS 232 – Ethernet Converter
AP2-1 Power loop output
Cavo seriale RS 232, RS 485
RS 232 – USB Converter
Cavo seriale RS 232 (connessione bilance - Stampanti)
RS 232 – RS 485 Converter
Stampanti di ricevuta

Software (Additional Fee)

• RAD Key [WX-010-0005]
• R-LAB [WX-010-0080]
• R Panel [WX-010-0187]
• Editore per sistemi di pesatura 2.1 [WX-010-0173]

Device dimensions L x P x A

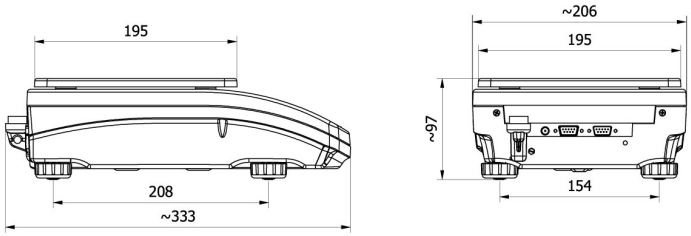

WLC A2

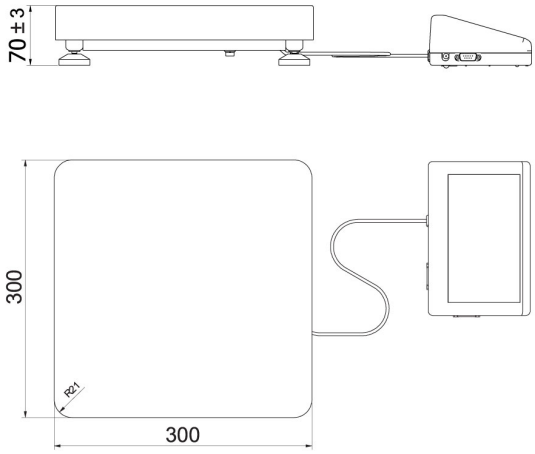

WLC F1/K

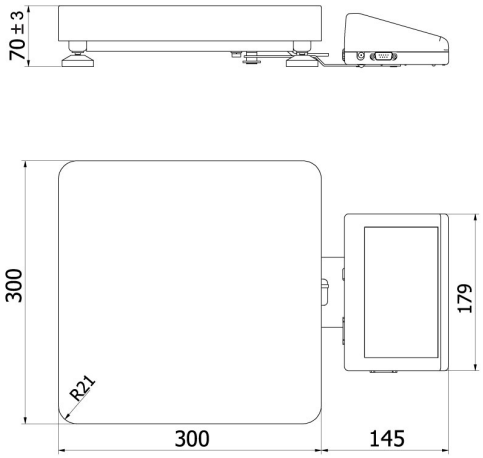

WLC F1/R

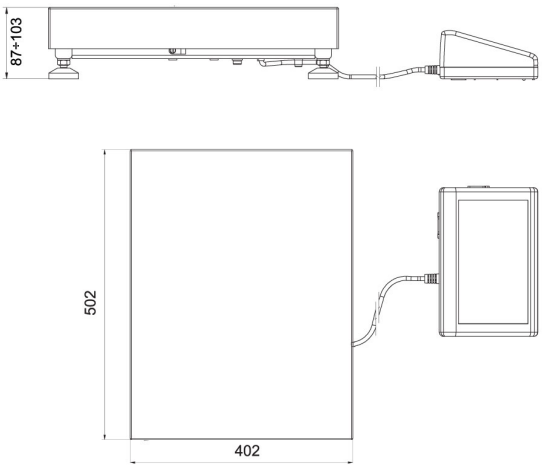

WLC C2/K

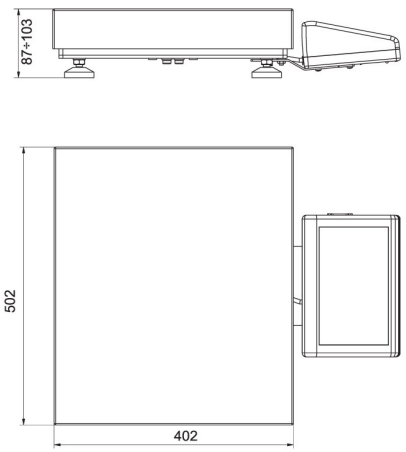

WLC C2/R