radwag.com

Comparatore di massa APP 64.5Y.KO

WL-407-0038

More information on the website
radwag.com/it/info,w1,8M2

The drawings, photos and graphics used are for illustrative purposes only.

Specifiche

Parametri metrologici	
Campo di calibrazione E2	50 kg
Campo di calibrazione F1	20 – 50 kg
Campo di calibrazione F2	5 – 50 kg
Campo di calibrazione M1	1 – 50 kg
Campo di calibrazione M2	1 – 50 kg
Portata massima [Max]	64 kg
Divisione [d]	10 mg
Ripetibilità standard [5% Max]	13 mg
Ripetibilità standard [Max]	18 mg
Ripetibilità consentita	30 mg
Linearità	±70 mg
Carico decentrato (verifica)	2d / 1 mm
Intervallo di compensazione elettrica	0 – +64 kg
Tempo di stabilizzazione	20 s
Calibrazione	external

Parametri fisici	
Display	10" graphic colour touchscreen
Dimensione piatto	ø300 (ø400) mm
Dimensioni del sistema di pesatura	385×215×420 mm
Controling device dimensions	249×170×72 mm
Dimensioni del pacco L x P x A	1160×650×700 mm
Peso net	26 kg
Peso lordo	40 kg
Costruzione	
Peso supplementare interno	-
Peso supplementare esterno	-
Interfaccia di comunicazione	
Interfaccia	2×USB-A, USB-C, RS 232 (COM3), HDMI, Ethernet, Wi-Fi, Hotspot
Environmental conditions	
Ambiente di lavoro	+10 – +40 °C
Velocita di variazione della temperatura	±0,5 °C / 12 h
Umidità relativa	30% – 70%
Velocita di variazione della umidità relativa	±10% / 4 h

La ripetibilità è espressa come deviazione standard calcolata per 6 cicli di misurazione ABBA, determinata sperimentalmente nelle condizioni ambientali specificate nel documento OIML R111 (Tabella C.1) per la calibrazione di standard di Classe E1.

* Wi-Fi® is a registered trademark of Wi-Fi® Alliance.

Accessori (Additional Fee)

Piatto di pesata autocentrante per comparatori serie APP KO
Armadio per comparatori di massa
Tag RFID
Moduli aggiuntivi
Capottina protettiva per bilance
Lettore di codici a barre
Tavoli antivibranti
Cavo seriale RS 232, RS 485
stampanti per etichette
THBR 2.0 - modulo misura parametri ambientali
Stampanti di ricevuta
Lettore di impronte digitali
Cavo seriale RS 232, RS 485
Cavo seriale RS 232 (connessione bilance - Stampanti)

Software (Additional Fee)

• RAD Key [WX-010-0005]
• Sistema RMCS per la gestione in rete del processo di calibrazione [WX-010-0048]
• RMCS Lite [WX-010-0164]

Device dimensions L x P x A

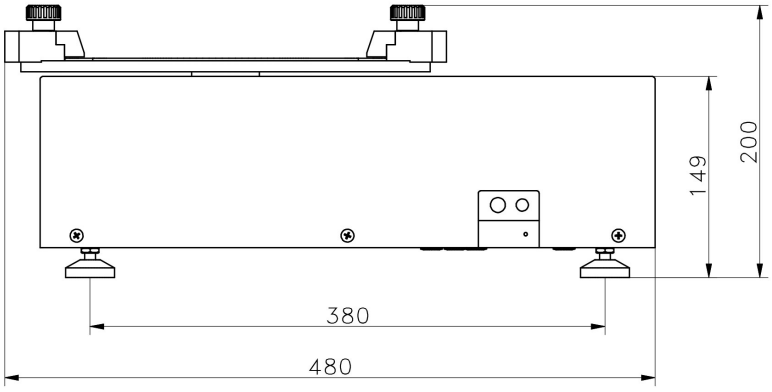
200
149
380
480

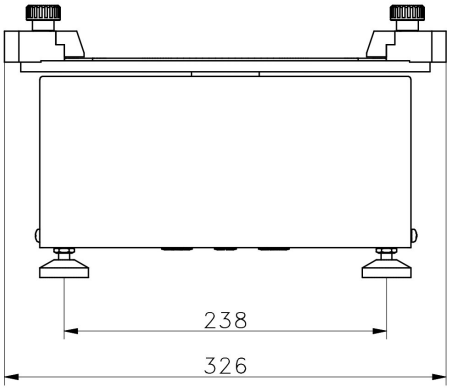
238
326

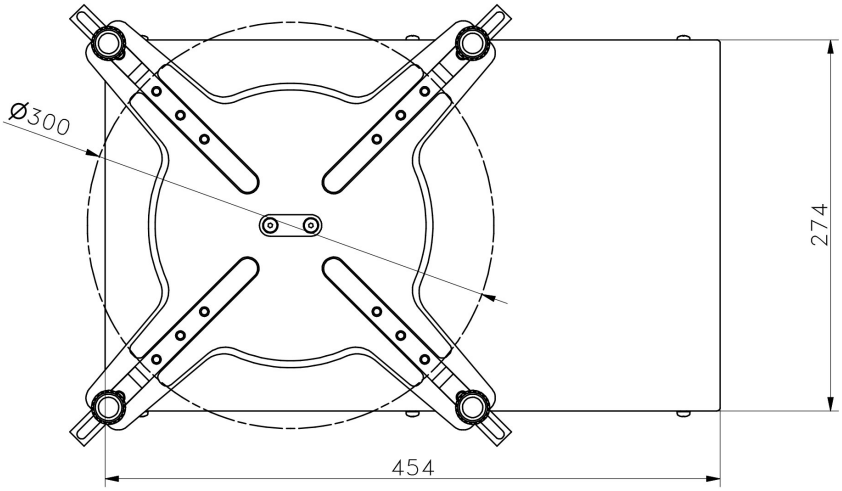
Ø300
274
454

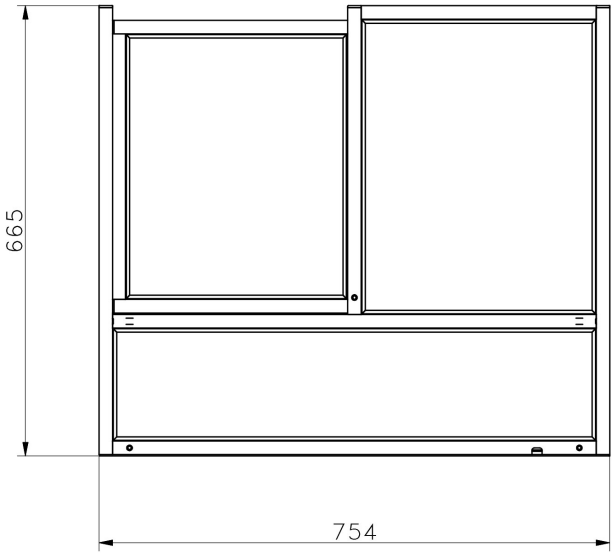
665
754

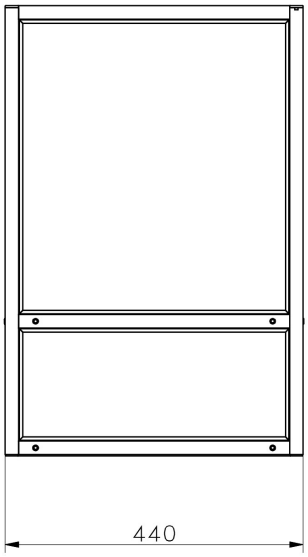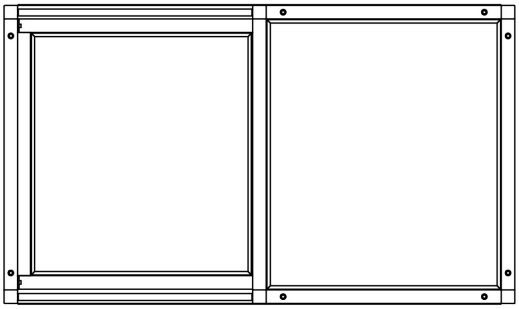
440