radwag.com

Comparateur de masse APP 64.5Y.KO

WL-407-0038

More information on the website
radwag.com/fr/info,w1,8M2

The drawings, photos and graphics used are for illustrative purposes only.

Paramètres Techniques

Paramètres métrologiques	
E2 Plage d'étalonnage	50 kg
F1 Plage d'étalonnage	20 – 50 kg
F2 Plage d'étalonnage	5 – 50 kg
M1 Plage d'étalonnage	1 – 50 kg
M2 Plage d'étalonnage	1 – 50 kg
Capacité maximale [Max]	64 kg
Précision de lecture [d]	10 mg
Répétabilité standard [5% Max]	13 mg
Répétabilité standard [Max]	18 mg
Répétabilité admissible	30 mg
Linéarité	±70 mg
Excentricité (pour la charge examinée)	2d / 1 mm
Étendue d'équilibrage électrique	0 – +64 kg
Temps de stabilisation	20 s
Ajustage	externe

Paramètres physiques	
Afficheur	10" graphique couleurs écran tactile
Dimension du plateau	ø300 (ø400) mm
Dimensions d'unité de pesage	385×215×420 mm
Dimensions de terminal de lecture	249×170×72 mm
Dimensions de colis L x P x H	1160×650×700 mm
Masse nette	26 kg
Masse brute	40 kg
Construction	
Poids internes de lest	-
Poids externes de lest	-
Interface de Communication	
Interface de Communication	2×USB-A, USB-C, RS 232 (COM3), HDMI, Ethernet, Wi-Fi, Hotspot
Conditions environnementales	
Température du travail	+10 – +40 °C
Vitesse de changements de température de travail	±0,5 °C / 12 h
Humidité relative d'air	30% – 70%
Vitesse de changements d'humidité relative d'air	±10% / 4 h

Répétabilité est exprimée par l'écart standardisé déterminé pour 6 cycles ABBA déterminé expérimentalement dans les conditions environnementales définies dans le document OIML R111 (Tableau C.1) pour le calibrage des masses de référence de la classe E1.

* Wi-Fi® is a registered trademark of Wi-Fi® Alliance.

Accessoires (Additional Fee)

Plateau d'auto-centrage du comparateur APP KO
Boîte pour comparateurs
Tag RFID
Modules complémentaires
Écran de protection anti-poussière
Lecteurs de code-barres
Tables antivibratoires
Câbles RS 232, RS 485
Imprimantes d étiquettes
THBR 2.0 - Monitorage des conditions environnementales
Imprimante de tickets de caisse
Lecteur d'empreintes digitales
Câbles RS 232, RS 485
Câbles RS 232 (balance – imprimante)

Software (Additional Fee)

• RAD Key [WX-010-0005]
• Système RMCS [WX-010-0048]
• RMCS Lite [WX-010-0164]

Dimensions d'appareil L x P x H

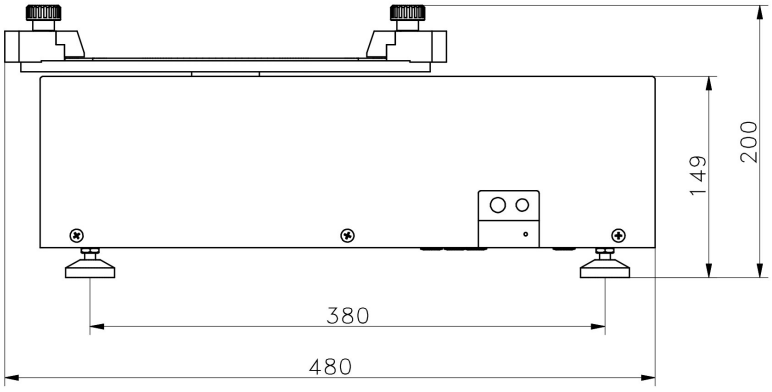
200
149
380
480

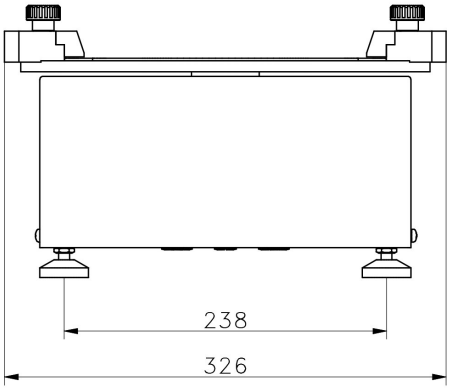
238
326

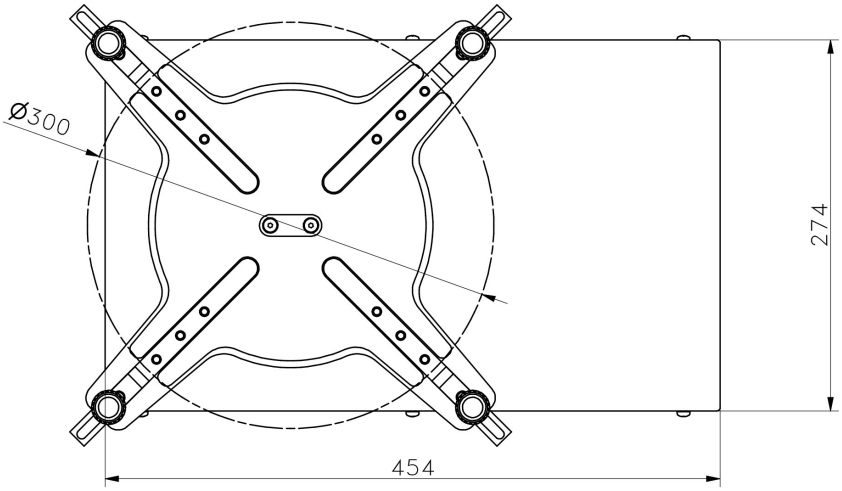
Ø300
274
454

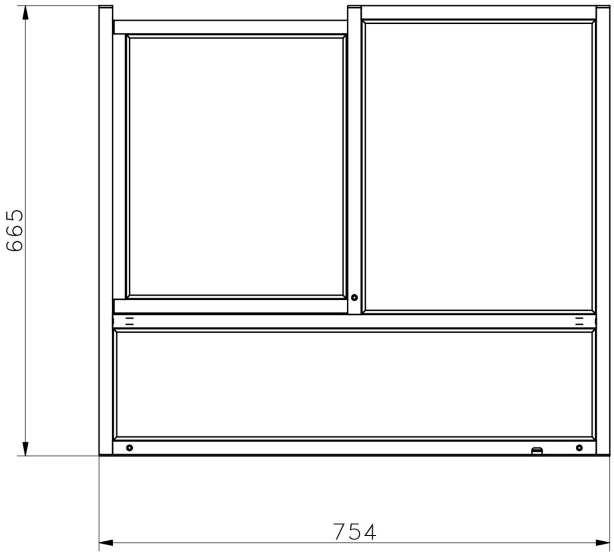
665
754

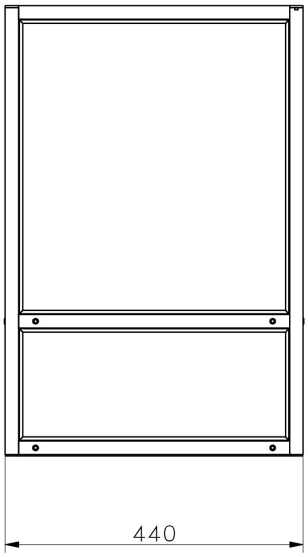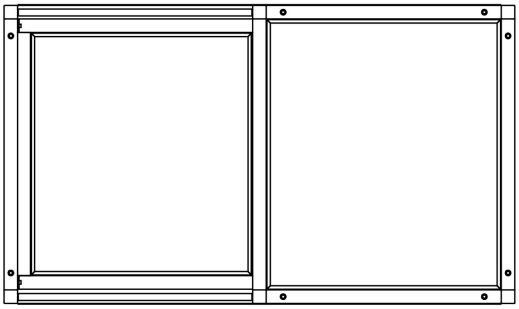
440