radwag.com

# Comparador de massa APP 64.5Y.KO

WL-407-0038

More information on the website
radwag.com/br/info,w1,8M2

The drawings, photos and graphics used are for illustrative purposes only.

## Ficha Técnica

| Parâmetros metrológicos | |
|---|---|
| Faixa de calibração E2 | 50 kg |
| Faixa de calibração F1 | 20 – 50 kg |
| Faixa de calibração F2 | 5 – 50 kg |
| Faixa de calibração M1 | 1 – 50 kg |
| Faixa de calibração M2 | 1 – 50 kg |
| Capacidade máxima [máx] | 64 kg |
| Resolução [d] | 10 mg |
| Repetibilidade padrão [5% máx.] | 13 mg |
| Repetibilidade padrão [Máx.] | 18 mg |
| Repetibilidade permitida | 30 mg |
| Linearidade | ±70 mg |
| Excentricidade (carga testada) | 2d / 1 mm |
| Faixa de compensação elétrica | 0 – +64 kg |
| Tempo de estabilização | 20 s |
| Ajuste | externa |

| | |
|---|---|
| **Parâmetros físicos** | |
| Display | 10" gráfico colorida tela touchscreen |
| Dimensões até prato de pesagem | ø300 (ø400) mm |
| Dimensões até dispositivo de pesagem | 385×215×420 mm |
| Dimensões até despositivo de controle | 249×170×72 mm |
| Dimensões da embalagem L x P x A | 1160×650×700 mm |
| Peso líquido | 26 kg |
| Peso bruto | 40 kg |
| **Construção** | |
| Pesos suplementares internos | - |
| Pesos suplementares externos | - |
| **Interface de comunicação** | |
| Interface de comunicação | 2×USB-A, USB-C, RS 232 (COM3), HDMI, Ethernet, Wi-Fi, Hotspot |
| **Condições ambientais** | |
| Temperatura de operação | +10 – +40 °C |
| Taxa de mudança de temperatura operacional | ±0,5 °C / 12 h |
| Umidade relativa | 30% – 70% |
| Taxa de mudança de umidade relativa | ±10% / 4 h |

* Wi-Fi® is a registered trademark of Wi-Fi® Alliance.

## Acessórios (Additional Fee)

Prato autocentrante para comparador APP KO
Protetor de vento para compartores de massa
Etiquetas RFID
Capa protetora para balanças
!Leitores de código de barras
Mesas antivibração
RS 232, RS 485 cabos
Impressoras de etiquetas
!Sistema THBR 2.0 - Monitoramento das condições ambientais
Impressora de recibos
Leitor de impressão digital
RS 232, RS 485 cabos
Módulos adicionais
Cabos RS 232 (plataforma - impressora)

## Software (Additional Fee)

• RAD Key [WX-010-0005]
• Gerenciamento de rede do Sistema RMCS do processo de calibração [WX-010-0048]
• RMCS Lite [WX-010-0164]

## Dimensões do dispositivo L x P x A

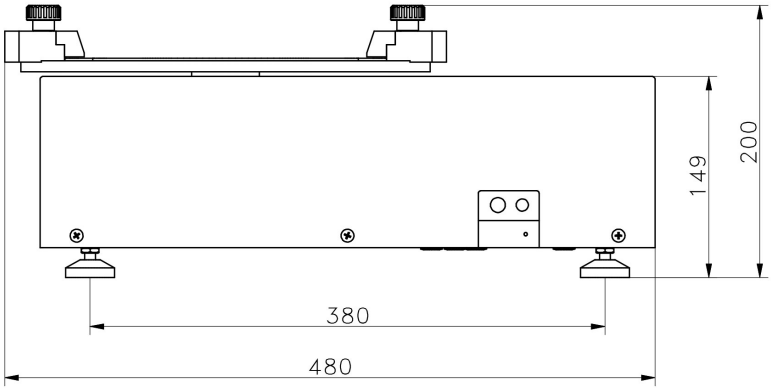
200
149
380
480

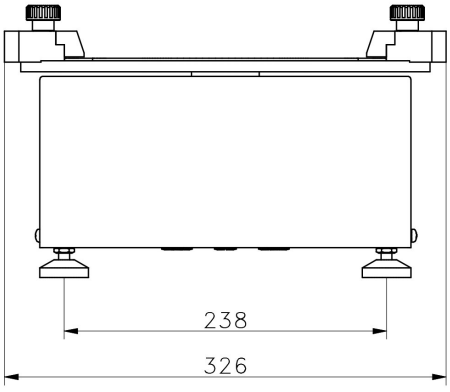
238
326

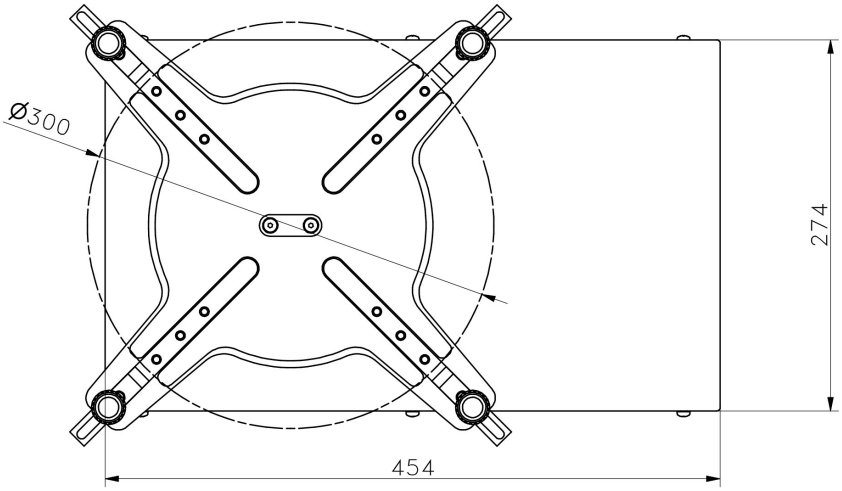
Ø300
274
454

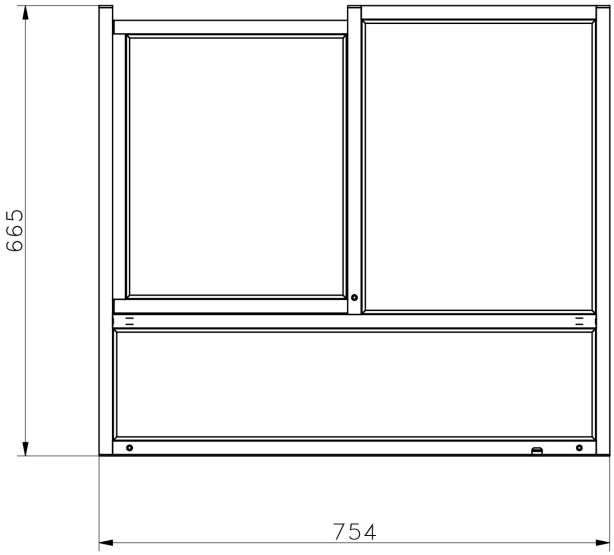
665
754

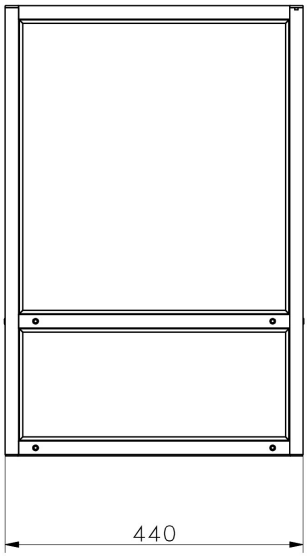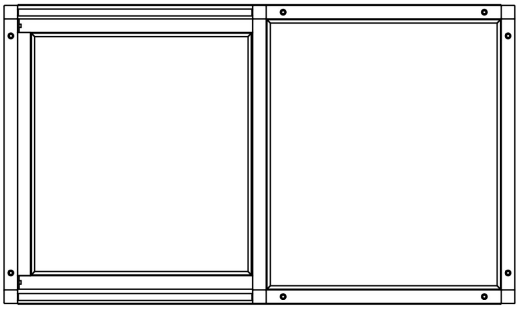
440