radwag.com

Balance de précision WLC 30/F1/R

WL-206-0078

More information on the website
radwag.com/fr/info,w1,8DM

The drawings, photos and graphics used are for illustrative purposes only.

Fonctions

- Plus/Minus Control
- Percent Weighing
- Totalizing
- Parts counting
- Internal battery
- Peak hold
- Newton unit measurement

Paramètres Techniques

Paramètres métrologiques	
Capacité maximale [Max]	30 kg
Capacité minimale [Min]	-
Précision de lecture [d]	0,5 g
Échelon de légalisation [e]	-
Étendue de tare	-30 kg
Répétabilité	0,5 g
Linéarité	±1,5 g
Temps de stabilisation	3 s
Ajustage	externe

Paramètres métrologiques	
Classe de précision OIML	-
Paramètres physiques	
Système de nivellement	manuel
Afficheur	4,3” LCD (rétro-éclairé)
Dimension du plateau	300×300 mm
Dimensions de colis L x P x H	570×390×170 mm
Masse nette	4,8 kg
Masse brute	6 kg
Construction	
Degré de protection	IP 43
Interface de Communication	
Interface de Communication	RS232
Paramètres électriques	
Alimentation	Adapter: 100 – 240V AC 50/60Hz 0,6A; 12V DC 1,2A Balance: 10 – 15VDC 0,6A max
Temps de travail avec l'alimentation d'accumulateur	10 heures (temps moyen)
Conditions environnementales	
Température du travail	+15 – +30 °C
Humidité relative d'air	10% – 85% RH sans condensation

Répétabilité exprimée comme un écart standardisé de 10 placements de chargé.
Temps de stabilisation dépend de conditions externes et de la dynamique du placement d’un poids sur le plateau; déterminé pour le profil FAST.

Accessoires (Additional Fee)

Tables antivibratoires
Alimentateurs
Câbles RS 232 (balance – imprimante)
Câbles d'alimentation de cigare-allume
Afficheurs
Câbles RS 232, RS 485
Convertisseur RS 232 – Ethernet
Sorties de boucle de courant AP2-1
Câbles RS 232, RS 485
Convertisseur RS 232 – USB
Câbles RS 232 (balance – imprimante)
Convertisseur RS 232 – RS 485
Imprimante de tickets de caisse

Software (Additional Fee)

• RAD Key [WX-010-0005]
• R-LAB [WX-010-0080]
• R Panel [WX-010-0187]
• Éditeur de Balances 2.1 [WX-010-0173]

Dimensions d'appareil L x P x H

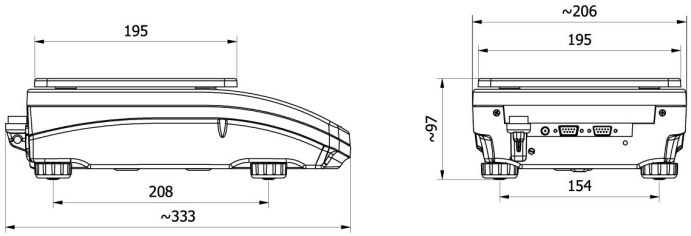

WLC A2

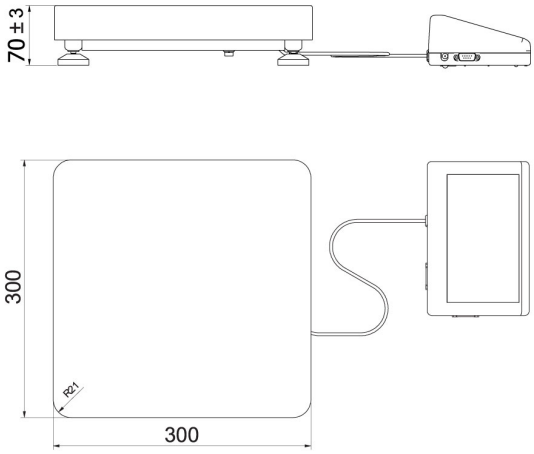

WLC F1/K

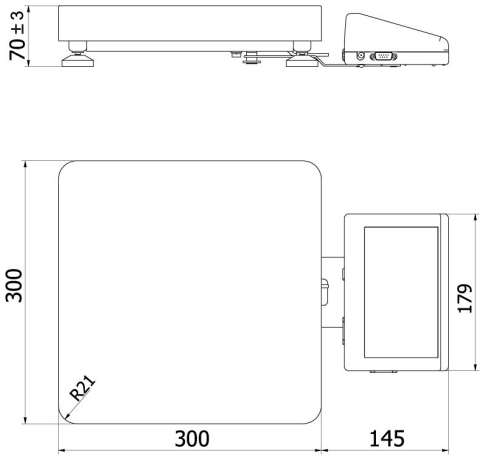

WLC F1/R

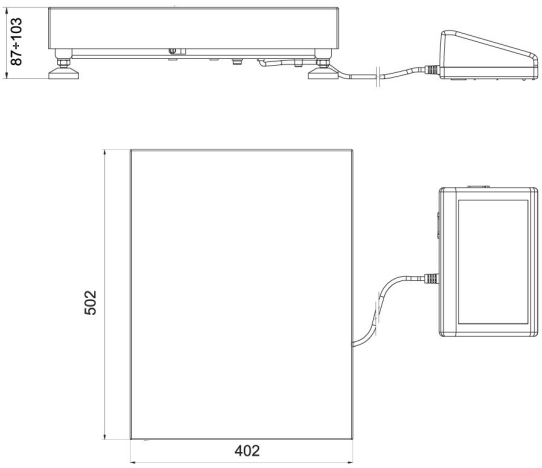

WLC C2/K

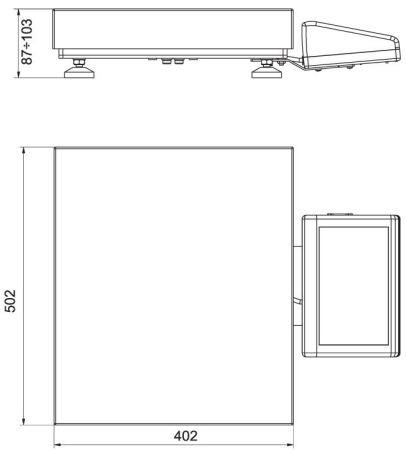

WLC C2/R