radwag.com

Präzisionswaage WLC 30/F1/R

WL-206-0078

More information on the website
radwag.com/de/info,w1,8DM

The drawings, photos and graphics used are for illustrative purposes only.

Funktionen

- Plus/Minus Control
- Percent Weighing
- Totalizing
- Parts counting
- Internal battery
- Peak hold
- Newton unit measurement

Technische Daten

Messtechnische Parameter	
Wägebereich [Max]	30 kg
Min. Belastung	-
Ablesbarkeit [d]	0,5 g
Eichwert [e]	-
Tarierbereich	-30 kg
Wiederholbarkeit	0,5 g
Linearität	±1,5 g
Stabilisierungszeit	3 s
Justierung	extern

Messtechnische Parameter	
OIML-Klasse	-
Physikalische Parameter	
Nivelliersystem	manuell
Display	4,3” LCD (hinterleuchtet)
Waagschale	300×300 mm
Verpackungsgröße B x T x H	570×390×170 mm
Nettogewicht	4,8 kg
Bruttogewicht	6 kg
Konstruktion	
Schutzart	IP 43
Kommunikationsschnittstellen	
Schnittstellen	RS232
Elektrische Parameter	
Stromversorgung	Adapter: 100 – 240V AC 50/60Hz 0,6A; 12V DC 1,2A Waage: 10 – 15VDC 0,6A max
Akku-Betriebszeit	10 Stunden (mittlere Zeit)
Umgebungsbedingungen	
Umgebungstemperatur	+15 – +30 °C
Relative Luftfeuchtigkeit	10% – 85% RH ohne Kondensation

Wiederholbarkeit wird als Standardabweichung von 10 Wägezyklen ausgedrückt.
Die Stabilisierungszeit ist abhängig von den Umgebungsbedingungen und der Geschwindigkeit bei Auflegen der Last auf der Waagschale; für FAST-Profil definiert.

Zubehör (Additional Fee)

Antivibrationstische
Netzteile
Kabel RS 232 (Waage – Drucker)
Anschlusskabel für Zigarettenanzünder
Displays
Kabel RS 232, RS 485
Konverter RS 232 – Ethernet
Ausgang der Stromschnittstelle AP2-1
Kabel RS 232, RS 485
Konverter RS 232 – USB
Kabel RS 232 (Waage – Drucker)
Konverter RS 232 – RS 485
Thermische Drucker

Software (Additional Fee)

• RAD Key [WX-010-0005]
• RLAB [WX-010-0080]
• R Panel [WX-010-0187]
• Scale Editor 2.1 [WX-010-0173]

Abmessungen des Geräts B x T x H

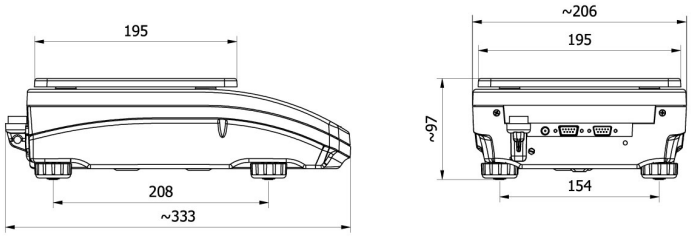

WLC A2

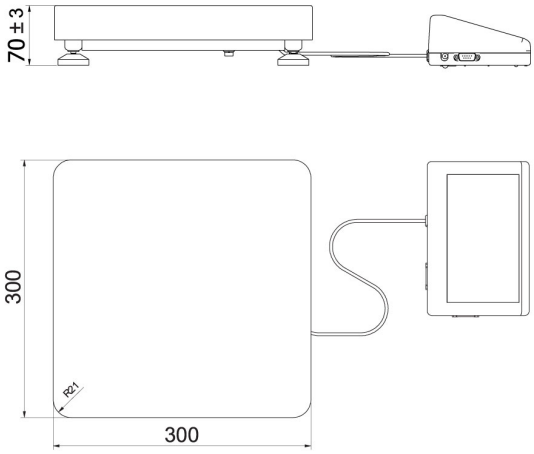

WLC F1/K

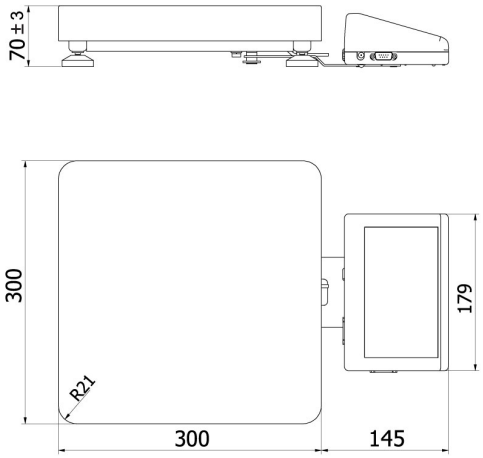

WLC F1/R

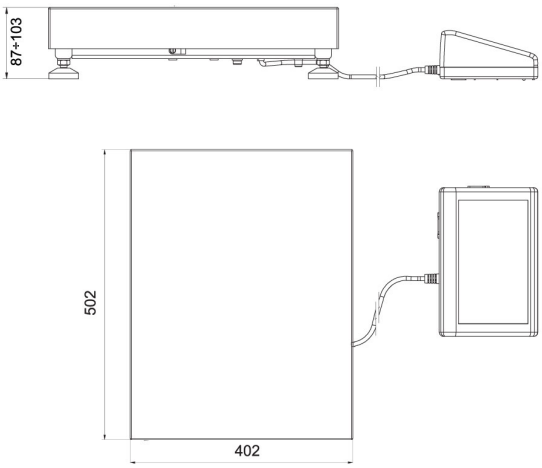

WLC C2/K

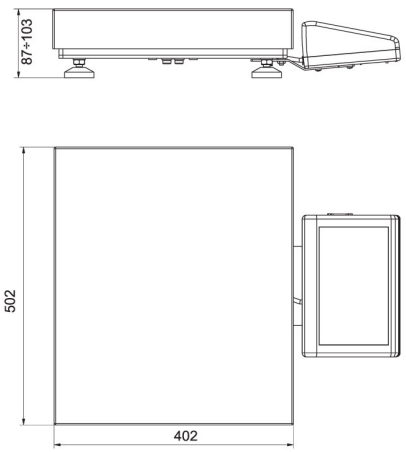

WLC C2/R