radwag.com

HY10.150.1.HRP 高分解能はかり

WP-330-0002

More information on the website
radwag.com/ja/info,w1,7WM

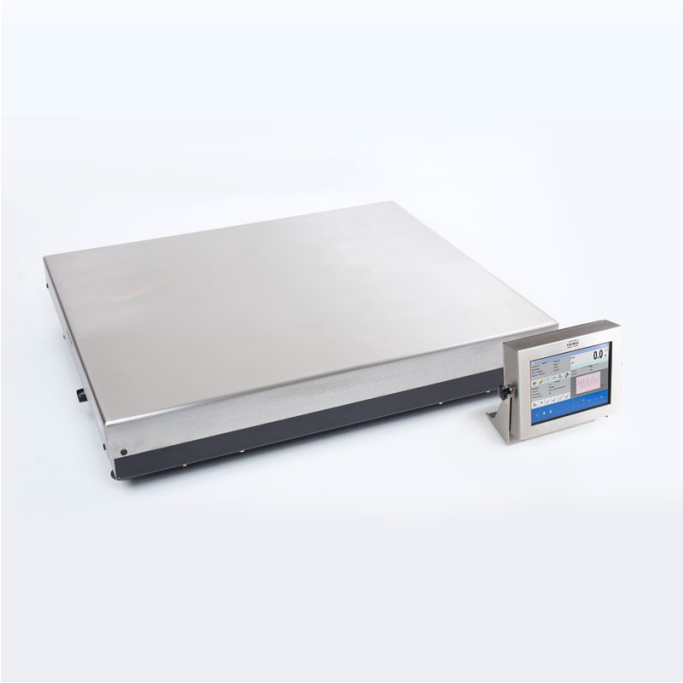

The drawings, photos and graphics used are for illustrative purposes only.

機能

- Dosing
- Labelling
- Plus/Minus Control
- Percent Weighing
- Totalizing
- Parts counting
- Peak hold
- Formulation
- Newton unit measurement
- Statistics
- Checkweighing
- GLP Procedures
- Animal weighing
- Differential weighing
- Replaceable unit
- Statistical Quality Control
- ALIBI Memory
- Transactions

データシート

計測パラメータ	
最大ひょう量 [Max]	150 kg
最小荷重	50 g
プリロード範囲	30 kg
最小表示 [d]	1 g

計測パラメータ	
風袋範囲	-150 kg
繰返し性	1,5 g
直線性	±3 g
安定化時間	3 s
調整	**外部、天秤のレベルから (着脱式アダプター)**
物理的パラメータ	
ディスプレイ	10,1" **セル サンプル 赤外線式**
計量皿寸法	800×600 mm
梱包寸法 幅x奥行x**高さ**	800×1000×537 mm
正味重量	71,5 kg
総重量	119 kg
工事中	
保護クラス	IP 66 / 67 **ステンレススチール**, IP 66 / 67 / 69 円筒形
工事中	ABS樹脂 St3S
計量皿の材質	**いいえ** AISI304
通信インターフェース	
通信インターフェース	2×RS232, 2×USB-A, Ethernet, 4 IN / 4 OUT (IN)
オプションのインターフェース	**製品、ユーザー、包装、顧客、配合、配合レポート、周囲条件、計量、アリバイ・メモリー** Wi-Fi 802.11 b/g/n, **製品、ユーザー、包装、顧客、配合、配合レポート、周囲条件、計量、アリバイ・メモリー** Profibus (DP SLAVE), **製品、ユーザー、包装、顧客、配合、配合レポート、周囲条件、計量、アリバイ・メモリー** RS485, **製品、ユーザー、包装、顧客、配合、配合レポート、周囲条件、計量、アリバイ・メモリー** PROFINET (RJ45), **製品、ユーザー、梱包、顧客、配合、配合報告書、周囲条件、計量、アリバイ・メモリー、管理報告書、平均タレ率** (4-20mA, 0-20mA, 0-10V) , 12IN / 12OUT (IN – 5-24 VDC, OUT – max 30 VDC, 0,5 ADC)
電気的パラメータ	
電源	100 – 240 V AC 50/60 Hz
環境条件	
動作温度	+10 – +40 °C
相対湿度	15% – 80%

* Wi-Fi® is a registered trademark of Wi-Fi® Alliance.

アクセサリ (Additional Fee)

RS 232 **ケーブル (はかり - プリンタ)**
トランスポンダー式カードリーダー
RS 232 **ケーブル (はかり** - ZEBRA **プリンタ)**
RS 232 **ケーブル (はかり - イーサネット)**
ディスプレイ
RS 232、RS **485 ケーブル**
IN/OUT **ケーブル**
ラベルプリンタ
スタンド、壁取り付けキット、取り付けブラケット
キーパッド、外部スイッチ
レシートプリンタ
USB cable **(はかり - プリンタ)**
追加計量プラットフォームモジュール
追加モジュール

ソフトウェア (Additional Fee)

- E2R Weighing（計量） [WX-010-0099]
- E2R Weighing Records（計量記録） [WX-010-0038]
- Audit Trail Reader（監査証跡） [WX-010-0186]
- RADWAG Remote Desktop [WX-010-0107]
- Scale Editor 2.1 [WX-010-0173]
- E2R Formulations（調合管理） [WX-010-0043]
- RAD Key [WX-010-0005]
- Label Editor R02 [WX-010-0094]
- R-Lab [WX-010-0080]
- RADWAG Development Studio [WX-010-0104]

デバイスの寸法 幅x奥行x高さ

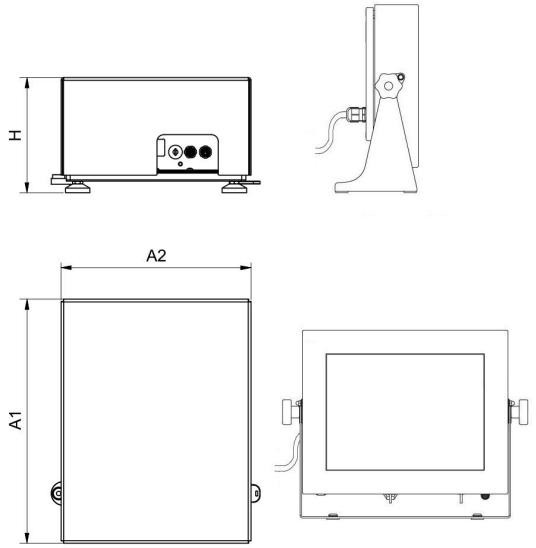

HY10.16 - 32.HRP

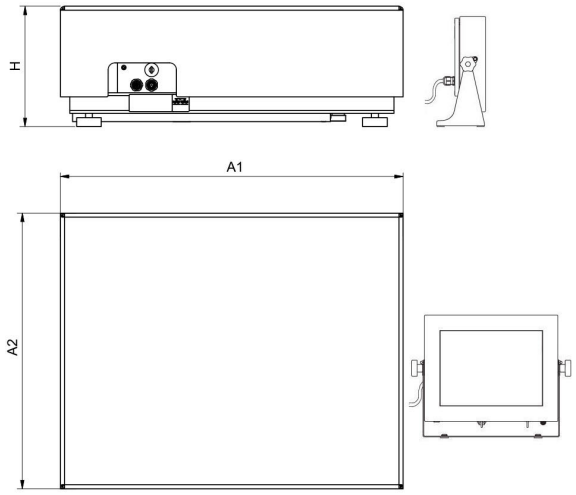

HY10.HRP

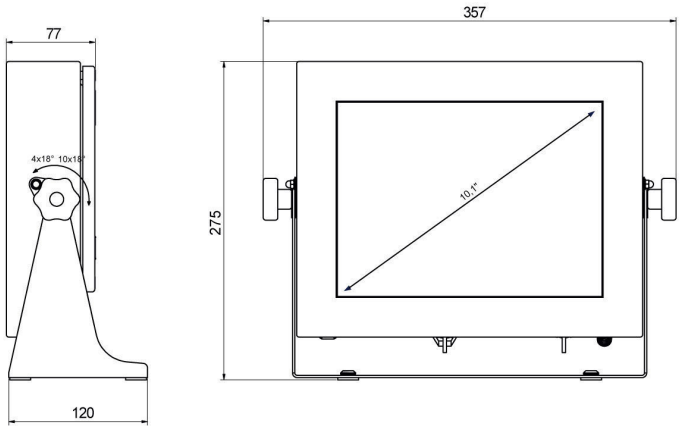

PUE HY10

Scale type	A1	A2	H
HY10.(16-32).HRP	360	280	180±5
HY10.(62-150).HRP	500	400	180±5
HY10.150.2.HRP	500	500	180±5
HY10.(150.1-300).HRP	800	600	180±5
HY10.(300.1-1100).HRP	1000	800	180±5
HY10.(2000).HRP	1250	1000	180±5

Dimensions in mm