radwag.com

Comparateur de masse APP 30.5Y.KO

WL-407-0037

More information on the website
radwag.com/fr/info,w1,7IW

The drawings, photos and graphics used are for illustrative purposes only.

Paramètres Techniques

Paramètres métrologiques	
E1 Plage d'étalonnage	20 kg
E2 Plage d'étalonnage	10 – 20 kg
F1 Plage d'étalonnage	2 – 20 kg
F2 Plage d'étalonnage	1 – 20 kg
M1 Plage d'étalonnage	500 g – 20 kg
M2 Plage d'étalonnage	200 g – 20 kg
Capacité maximale [Max]	30,5 kg
Précision de lecture [d]	1 mg
Répétabilité standard [5% Max]	2 mg
Répétabilité standard [Max]	4 mg
Répétabilité admissible	5 mg
Linéarité	±15 mg
Excentricité (pour la charge examinée)	2d / 1 mm
Étendue d'équilibrage électrique	0 – +30,5 kg
Temps de stabilisation	20 s

Paramètres métrologiques	
Ajustage	externe
Paramètres physiques	
Afficheur	10" graphique couleurs écran tactile
Dimension du plateau	ø220 (ø300) mm
Dimensions d'unité de pesage	454×275×200 mm
Dimensions de terminal de lecture	249×170×72 mm
Dimensions de l'armoire anti-courant d'air	700×440×550 mm
Dimensions de colis L x P x H	1160×650×700 mm
Dimensions de l'emballage du piège anti-courant d'air	960×825×730 mm
Masse nette	24 kg
Masse brute	38 kg
Construction	
Poids internes de lest	-
Poids externes de lest	-
Interface de Communication	
Interface de Communication	2×USB-A, USB-C, RS 232 (COM3), HDMI, Ethernet, Wi-Fi, Hotspot
Conditions environnementales	
Température du travail	+15 – +30 °C
Vitesse de changements de température de travail	±0,5 °C / 12 h
Humidité relative d'air	30% – 70%
Vitesse de changements d'humidité relative d'air	±5% / 4 h

Répétabilité est exprimée par l'écart standardisé déterminé pour 6 cycles ABBA déterminé expérimentalement dans les conditions environnementales définies dans le document OIML R111 (Tableau C.1) pour le calibrage des masses de référence de la classe E1.

* Wi-Fi® is a registered trademark of Wi-Fi® Alliance.

Accessoires (Additional Fee)

Plateau d'auto-centrage du comparateur APP KO
Tag RFID
Modules complémentaires
Écran de protection anti-poussière
Lecteurs de code-barres
Tables antivibratoires
Câbles RS 232, RS 485
Imprimantes d étiquettes
THBR 2.0 - Monitorage des conditions environnementales
Imprimante de tickets de caisse
Boîte pour comparateurs
Lecteur d'empreintes digitales
Câbles RS 232, RS 485
Câbles RS 232 (balance – imprimante)

Software (Additional Fee)

• RAD Key [WX-010-0005]
• Système RMCS [WX-010-0048]
• RMCS Lite [WX-010-0164]
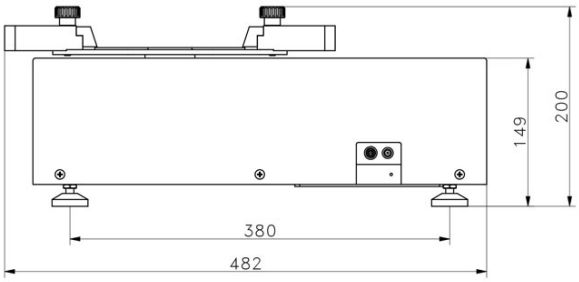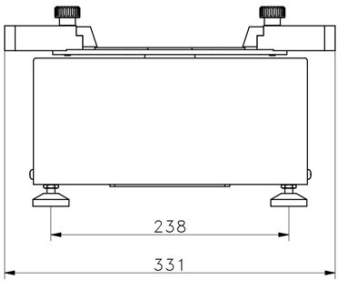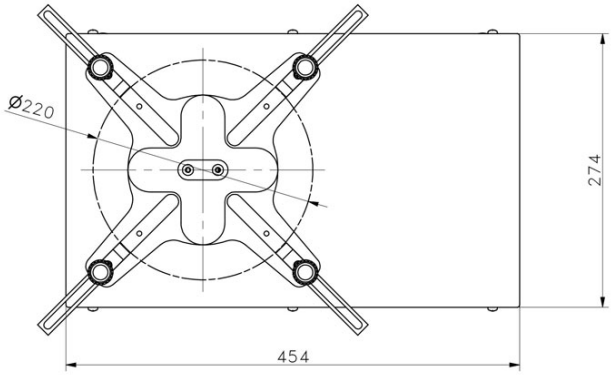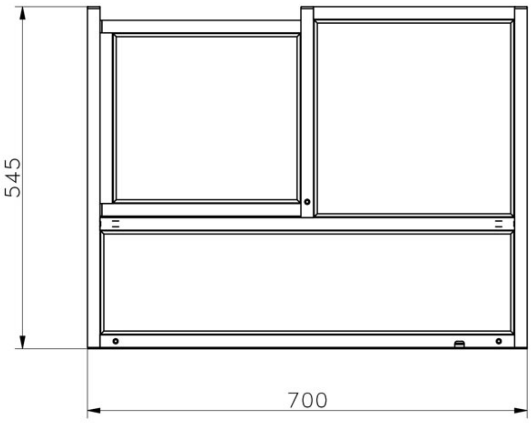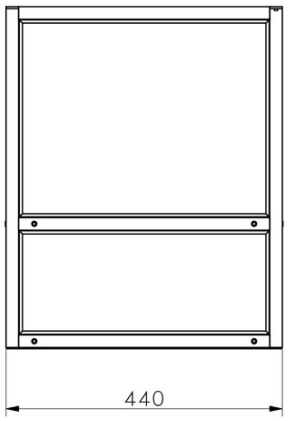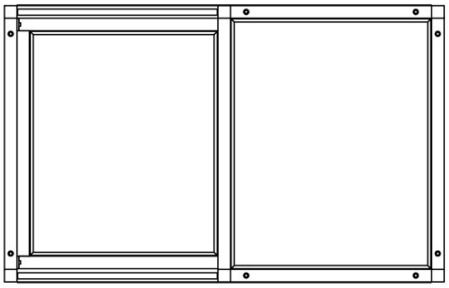
Dimensions d'appareil L x P x H