radwag.com

Comparador de masa APP 30.5Y.KO

WL-407-0037

More information on the website
radwag.com/es/info,w1,7IW

The drawings, photos and graphics used are for illustrative purposes only.

Datos tecnicos

Parámetros metrológicos	
E1 Rango de calibración	20 kg
E2 Rango de calibración	10 – 20 kg
F1 Rango de calibración	2 – 20 kg
F2 Rango de calibración	1 – 20 kg
M1 Rango de calibración	500 g – 20 kg
M2 Rango de calibración	200 g – 20 kg
Maxima capacidad [Max]	30,5 kg
Legibilidad [d]	1 mg
Repetibilidad estándar [5% Máx.]	2 mg
Repetibilidad estándar [Máx.]	4 mg
Repetibilidad permitida	5 mg
Linealidad	±15 mg
Excentricidad (la prueba de carga)	2d / 1 mm
Rango de compensación eléctrica	0 – +30,5 kg
Tiempo de estabilización	20 s

Parámetros metrológicos	
Calibración	externa
Paramètros físicos	
Pantalla	10" gráfico color pantalla táctil
Dimensión de platillo	ø220 (ø300) mm
Dimensiones de la unidad de pesaje	454×275×200 mm
Dimensiones de la unidad de control	249×170×72 mm
Dimensiones de camara corta aires	700×440×550 mm
Dimensiones de embalaje An x Pr x Al	1160×650×700 mm
Dimensiones del embalaje cubierta	960×825×730 mm
Masa neta	24 kg
Masa bruta	38 kg
Construcción	
Pesas de lastre interiores	-
Pesas de lastre exteriores	-
Interface de comunicación	
Conectividad	2×USB-A, USB-C, RS 232 (COM3), HDMI, Ethernet, Wi-Fi, Hotspot
Condiciones ambientales	
Temperatura de trabajo	+15 – +30 °C
Ritmo de cambios de temperatura de trabajo	±0,5 °C / 12 h
Humedad relativa de aire	30% – 70%
Ritmo de cambios de humedad relativa	±5% / 4 h

La repetibilidad se expresa como la desviación estándar calculada para 6 ciclos de medición ABBA, determinada experimentalmente bajo las condiciones ambientales especificadas en OIML R111 (Tabla C.1) para la calibración de patrones de clase E1.

* Wi-Fi® is a registered trademark of Wi-Fi® Alliance.

Accesorios (Additional Fee)

Platillo autocentrado para comparador APP KO
Etiqueta RFID
Módulos adicionales
Protecciones de seguridad
Escáner de códigos de barra
Mesas antivibratil
Cables RS 232, RS 485
Impresoras de etiquetas
THBR 2.0 - Indicador de condiciones de ambiente
Impresoras de recibos
Cámara de comparadores
Lector de huellas dactilares
Cables RS 232 (Bascula a Impresora)

Programas (Additional Fee)

• RAD Key [WX-010-0005]
• RMCS System Network Management of Calibration Process [WX-010-0048]
• RMCS Lite [WX-010-0164]
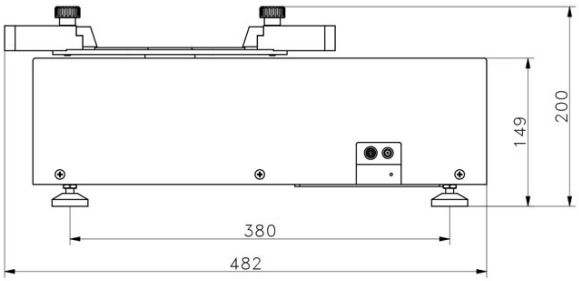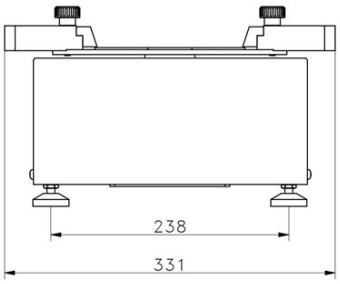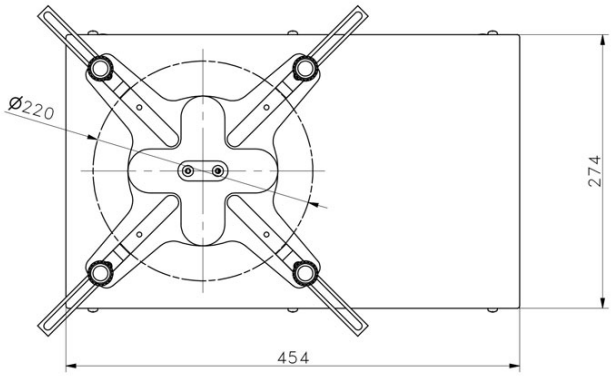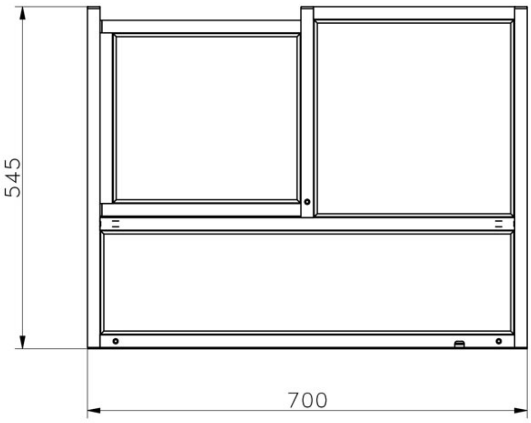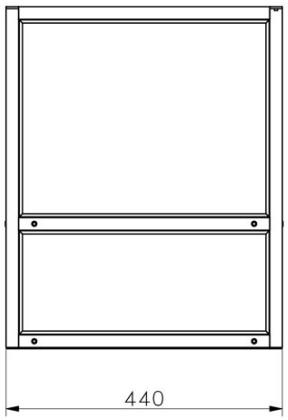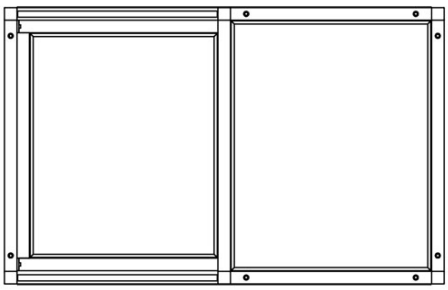
Dimensiones de aparato An x Pr x Al