radwag.com

# Balanza de precisión PS 210.X7

WL-226-0012

More information on the website
radwag.com/es/info,w1,7GB

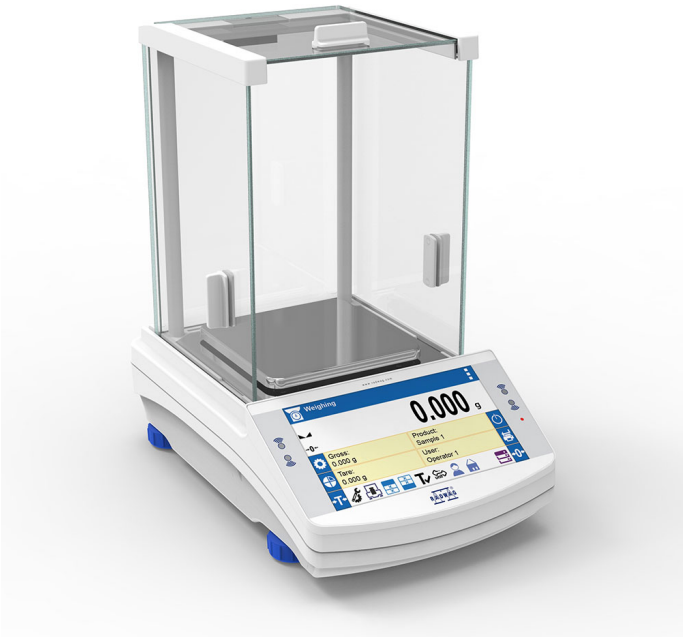

The drawings, photos and graphics used are for illustrative purposes only.

## Funciones

- Auto-prueba
- Dosificación
- Control más/menos
- Desviaciones porcentuales
- Contar piezas
- Cierre de la indicación máxima
- Recetas
- Medición en Newtons
- Estadísticas
- Controlador de peso
- Sensores infrarrojos
- Pesaje debajo del platillo
- Procedimientos GLP
- Pesar animales
- Determinación de densidad
- Monitoreo de las condiciones ambientales
- Unidades intercambiables
- Control estadístico de calidad
- Memoria Alibi
- Cooperación con tituladores
- Wi-Fi

## Datos tecnicos

| Parámetros metrológicos | |
|---|---|
| Maxima capacidad [Max] | 210 g |
| Minima capacidad | 20 mg |

| | |
|---|---|
| **Parámetros metrológicos** | |
| Legibilidad [d] | 1 mg |
| División de legalización [e] | 10 mg |
| Rango de tara | -210 g |
| Repetibilidad estándar [5% Máx.] | 0,5 mg |
| Repetibilidad estándar [Máx.] | 1 mg |
| Porción mínima estándar (USP) | 1 g |
| Porción mínima estándar (U = 1%, k = 2) | 0,1 g |
| Linealidad | ±2 mg |
| Tiempo de estabilización | 2 s |
| Calibración | interna (automatica) |
| Clase OIML | II |
| Deriva de temperatura de sensibilidad | $2\times10^{-6}$/°C×Rt |
| **Paramètros físicos** | |
| Sistema de nivelación | manual |
| Pantalla | 7" gráfico color pantalla táctil |
| Elementos del set | Balanza, platillo, protección del platillo, pie de puesta a tierra ×1, pies ×3, adaptador de CA. |
| Dimensión de platillo | 128×128 mm |
| Dimensiones de embalaje An x Pr x Al | 545×455×575 mm |
| Masa neta | 3,54 kg |
| Masa bruta | 5 kg |
| **Construcción** | |
| Grado de protección | IP 43 |
| **Components and software** | |
| Tamaño de base de datos | Productos, Usuarios, Embalaje, Clientes, Recetas, Informes de recetas, Condiciones ambientales, Pesajes, Memoria Alibi |
| **Características utilidades** | |
| Touchless operation | 2 sensores infrarrojos |
| **Interface de comunicación** | |
| Conectividad | 2×RS232[1], USB-A, USB-B, Ethernet, Wi-Fi |
| **Parámetros electricos** | |
| Alimentacion | Adapter: 100 – 240V AC 50/60Hz 0,6A; 12V DC 1,2A<br>Balanza: 12 – 15V DC 0,8A max |
| Potencia consumida por el dispositivo | 4 W |
| **Condiciones ambientales** | |
| Temperatura de trabajo | +10 – +40 °C |
| Indicador de condiciones de ambiente (opcional) | THBR 2.0 System, THBR BOX, THB P, THB W, THB S |
| Humedad relativa de aire | 40% – 80% |

**La repetibilidad** se expresa como una desviación estándar de 10 posiciones de carga.
**El tiempo de estabilización** depende de las condiciones externas y la dinámica de colocar los pesos en el platillo; especificado para el perfil FAST.
[1] Los lectores de códigos de barras disponibles como accesorio cooperan con la balanza utilizando solo la interfaz RS232.

* Wi-Fi® is a registered trademark of Wi-Fi® Alliance.

Additional fee for verification

## Accesorios (Additional Fee)

Mesas antivibratil
Adaptadores de corriente
Cables de corriente desde mechero de automóvil
Cable USB (Bascula a Impresora)
KIT para determinar la densidad
Escáner de códigos de barra
Cámara de balanzas con platillo 128×128mm
Cables RS 232, RS 485
THBR 2.0 - Indicador de condiciones de ambiente
Pantallas
Protecciones de seguridad
Impresoras de recibos
Cables RS 232, RS 485
Módulos adicionales
Pasaje debajo del platillo
Cables RS 232 (Bascula a Impresora)
Convertidor RS 232 a RS 485

## Programas (Additional Fee)

- RAD Key [WX-010-0005]
- R-LAB [WX-010-0080]
- RADWAG Development Studio [WX-010-0104]
- Alibi Reader PC Software [WX-010-0114]
- Editor de Balanzas 2.1 [WX-010-0173]
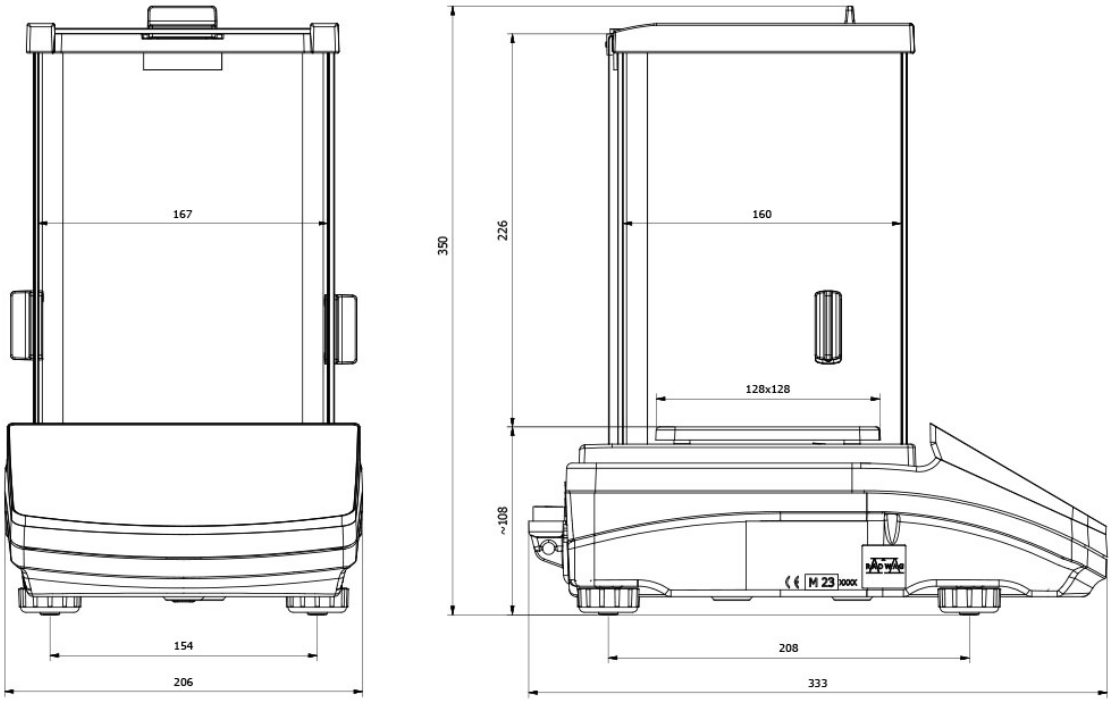
## Dimensiones de aparato An x Pr x Al