radwag.com

Balance pèse-personne C315.100/200.OW-1

WM-004-1033

More information on the website
radwag.com/fr/info,w1,6V0

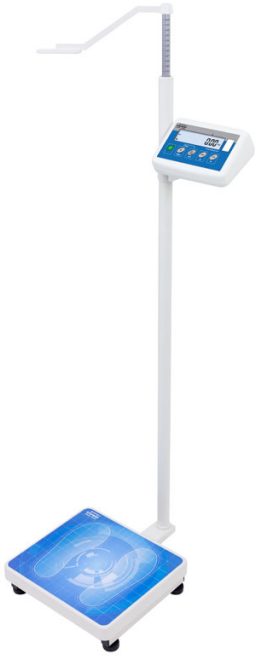

The drawings, photos and graphics used are for illustrative purposes only.

Fonctions

- Internal battery
- Peak hold
- GLP Procedures
- ALIBI Memory
- BMI

Paramètres Techniques

Paramètres métrologiques	
Capacité maximale [Max]	100 / 200 kg
Précision de lecture [d]	50 / 100 g
Étendue de tare	-200 kg
Classe de précision OIML	III

Paramètres physiques	
Afficheur	4,3” LCD (rétro-éclairé)
Dimensions de colis L x P x H	1150×400×110 mm
Masse nette	7,8 kg

Paramètres physiques	
Masse brute	10 kg
Interface de Communication	
Interface de Communication	RS232
Paramètres électriques	
Alimentation	100 – 240 V AC 50/60 Hz + accumulateur
Prise de courant maximale	5 W
Temps de travail avec l'alimentation d'accumulateur	jusquà 8 heures
Conditions environnementales	
Température du travail	0 – +40 °C
Humidité relative d'air	10% – 85% RH sans condensation

Cette balance n’est pas un dispositif médical au sens de la réglementation MDR.

Additional fee for verification

Accessoires (Additional Fee)

Alimentateurs
Câbles RS 232 (balance – imprimante)
Câbles d'alimentation de cigare-allume
Afficheurs
Afficheurs
Câbles RS 232, RS 485
Convertisseur RS 232 – Ethernet
Sorties de boucle de courant AP2-1
Câbles RS 232, RS 485
Convertisseur RS 232 – USB
Convertisseur RS 232 – RS 485
Imprimante de tickets de caisse

Software (Additional Fee)

• RAD Key [WX-010-0005]
• R-LAB [WX-010-0080]
• R Panel [WX-010-0187]
• Éditeur de Balances 2.1 [WX-010-0173]

Dimensions d'appareil L x P x H

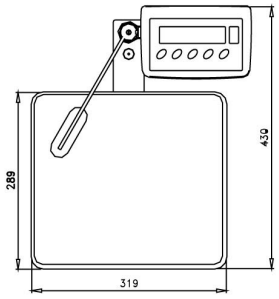

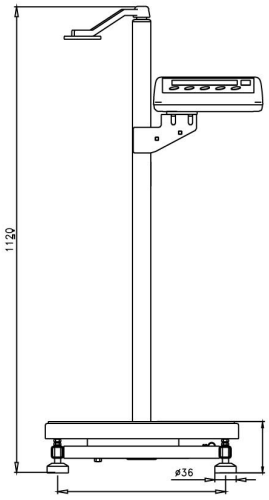

C315.OW

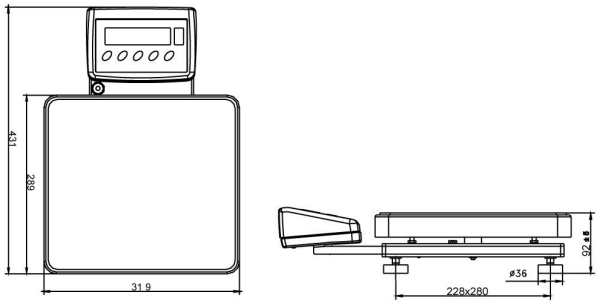

C315.OR

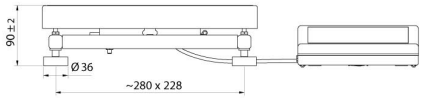

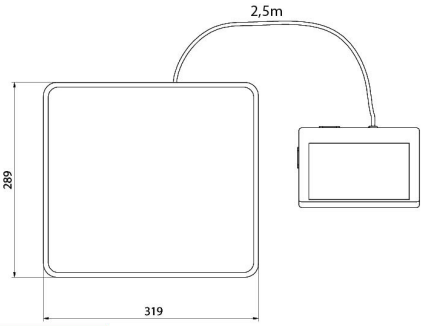

C315.OK