radwag.com

Feuchtebestimmer MA 110.R

WL-305-0004

More information on the website
radwag.com/de/info,w1,6Q2

The drawings, photos and graphics used are for illustrative purposes only.

Funktionen

- Autotest
- Statistics
- GLP Procedures
- Replaceable unit
- Statistical Quality Control
- ALIBI Memory
- Drying modes
- Samples drying
- Moisture content analysis
- Dry mass determination

Technische Daten

Messtechnische Parameter	
Wägebereich [Max]	110 g
Ziffernschritt [d]	1 mg
Tarierbereich	-110 g
Justierung	extern
Max. Probengewicht	110 g
Heizelement	IR-Strahler
Wiederholbarkeit des Feuchtegehalts	±0,05 % (Probe ~ 2 g), ±0,01 % (Probe ~ 10 g)

Messtechnische Parameter	
Ablesbarkeit des Feuchtegehalts	0,001 %
Trocknungstemperatur	Max 160 °C
Physikalische Parameter	
Nivelliersystem	manuell
Display	LCD (hinterleuchtet)
Max. Höhe der Prüfprobe	20 mm
Waagschale	ø90, h= 8 mm
Verpackungsgröße	476×381×346 mm
Nettogewicht	4,8 kg
Bruttogewicht	6 kg
Konstruktion	
Schutzart	IP 43
Besonderheiten	
Anzeigemodus	%D, %M, %R, g
Trocknungsmethode	4 Trocknungsprofile (standard, schnell, stufig, mild)
Optionen zum Trocknungsabschluss	4 Modus (zeitlich, definierbar, automatisch, manuell)
Zusätzliche Funktionen	Probeidentifikation
Kommunikationsschnittstellen	
Schnittstellen	RS232[1], USB-A, USB-B, Wi-Fi
Elektrische Parameter	
Stromversorgung	100 – 120 V AC 50/60 Hz oder 200-240 V AC 50/60 Hz
Leistungsaufnahme des Geräts	4 W
Leistung der Heizeinheit	450 W
Umgebungsbedingungen	
Umgebungstemperatur	+10 – +40 °C
Kontrolle der Gewichtsanzeige	Externes Prüfgewicht 50g, 100g, 200g, je nach Feuchtebestimmer (Zusätzliche Option)
Justierung der Trocknungstemperatur	3-Punkt-Justierung bei definierten Temperaturen, programmierbare Werte (Zusätzliche Option: Kontrollthermometer GT105k-12/Z)
SOP – messtechnische Prüfungen (Zusätzliche Optionen)	
Kontrolle der Trocknungstemperatur	1 oder 2 Punkte, je nach Trocknungsprofil, (Zusätzliche Option: Kontrollthermometer GT105k-12/Z)
Kontrolle der Feuchtigkeitsanzeige	Zertifiziertes MV-Test-Set (Zusätzliche Option)

[1] Die als Zubehör erhältlichen Barcode-Scanner arbeiten mit der Waage nur über die RS232-Schnittstelle.

* Wi-Fi® is a registered trademark of Wi-Fi® Alliance.

Zubehör (Additional Fee)

Antivibrationstische

Thermische Drucker

Zubehör für Feuchtebestimmer
Barcode-Scanner

Kabel RS 232, RS 485
Kabel RS 232 (Waage – Drucker)

Software (Additional Fee)

- RAD Key [WX-010-0005]
- RADWAG Development Studio [WX-010-0104]
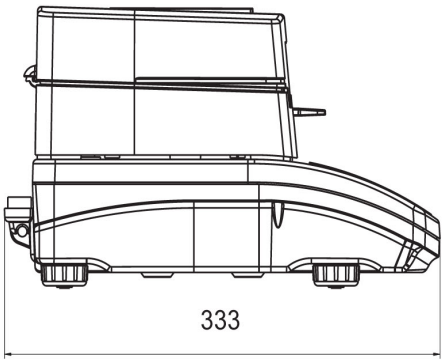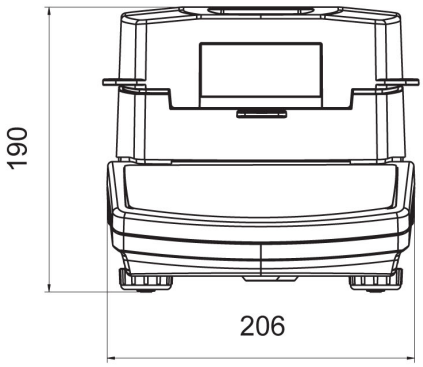
Abmessungen des Geräts