radwag.com

Bilancia di precisione PS 4500.5Y.M.CPC

WK-314-0003

More information on the website
radwag.com/it/info,w1,5MU

The drawings, photos and graphics used are for illustrative purposes only.

Funzioni

- Autotest
- Dosing
- Percent Weighing
- Parts counting
- Peak hold
- Formulation
- Newton unit measurement
- Statistics
- Checkweighing
- IR sensors
- Under-pan weighing
- GLP Procedures
- Animal weighing
- Pipettes Calibration
- Air density correction
- Density determination
- Differential weighing
- Ambient conditions monitoring
- Statistical Quality Control
- Packaged Goods Control
- ALIBI Memory
- Wi-Fi

Specifiche

Parametri metrologici	
Portata massima [Max]	4500 g
Portata minima [Min]	5 g

Parametri metrologici	
Divisione [d]	0,1 g
Intervallo di verifica della bilancia [e]	0,1 g
Campo di tara	-4500 g
Ripetibilità standard [5% Max]	0,005 g
Ripetibilità standard [Max]	0,008 g
Peso standard minimo (USP)	10 g
Peso standard minimo (U = 1%, k = 2)	1 g
Linearità	±0,02 g
Tempo di stabilizzazione	1,5 s
Calibrazione	internal (automatic)
Classe OIML	II
Sensibilita di variazione della temperatura	2×10^{-6}/°C×Rt
Parametri fisici	
Sistema di livellamento	semi-automatic – LevelSENSING
Display	10" graphic colour touchscreen
Componenti del kit	Balance, weighing pan, weighing pan shield, fabric dust cover, power supply
Dimensione piatto	195×195 mm
Device dimensions L x P x A	333x206x107 mm
Dimensioni del pacco L x P x A	720×370×274 mm
Peso net	7,2 kg
Peso lordo	9,3 kg
Costruzione	
Punteggio IP	IP 43
Components and software	
Capacita del database	7
Caratteristiche operative	
Operazione senza comandi diretti	2 IR Sensors
Interfaccia di comunicazione	
Interfaccia	2×USB-A, USB-C, RS 232 (COM3), HDMI, Ethernet, Wi-Fi, Hotspot
Parametri elettrici	
Alimentatore	Adapter: 100 – 240V AC 50/60Hz 1A; 15V DC 2,4A Balance: 12 – 15V DC 1,6A max; 10–19W*
Environmental conditions	
Ambiente di lavoro	+10 – +40 °C
Modulo misura parametri ambientali (opzionale)	THBR 2.0 System, THBR BOX, THB P, THB W, THB S
Temperatura di stoccaggio	-20 – +50 °C
Umidità relativa	40% – 80%

La ripetibilità è espressa come deviazione standard di 10 posizionamenti dello standard di massa.
Il tempo di stabilizzazione dipende dalle condizioni esterne e dalla dinamica di posizionamento del carico sul piatto; specificato per il profilo FAST.
[1]Gli lettori di codici a barre disponibili come accessorio funzionano con la bilancia utilizzando solo l'interfaccia USB.
*Il consumo di energia dipende dalla configurazione del terminale e dal numero e dal tipo di dispositivi esterni collegati.

* Wi-Fi® is a registered trademark of Wi-Fi® Alliance.

Additional fee for verification

Accessori (Additional Fee)

Contenitore per stoccaggio bilance
Tavoli antivibranti
Alimentatore
Cavo di alimentazione con spina per accendisigari
Moduli aggiuntivi
cavo USB (connessione bilance - stampanti)
Tavolo di pesata professionale
Capottina protettiva per bilance
Lettore di codici a barre
Cavo seriale RS 232, RS 485
THBR 2.0 - modulo misura parametri ambientali
KIT determinazione della densita
Stampanti di ricevuta
Lettore di impronte digitali
Cavo seriale RS 232, RS 485
Pesatura sottopensile
Cavo seriale RS 232 (connessione bilance - Stampanti)
RS 232 – RS 485 Converter

Software (Additional Fee)

• E2R Weighing [WX-010-0099]
• RAD Key [WX-010-0005]
• RADWAG Remote Desktop [WX-010-0107]
• Editore per sistemi di pesatura 2.1 [WX-010-0173]
• E2R Weighing Records [WX-010-0038]
• Editore di etichette R02 [WX-010-0094]
• R-LAB [WX-010-0080]
• Software „Development Studio” RADWAG [WX-010-0104]

Device dimensions L x P x A

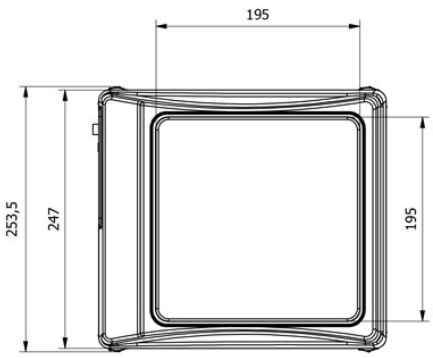
195
253,5
247
195

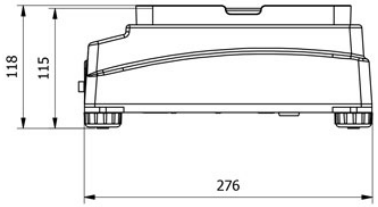
118
115
276

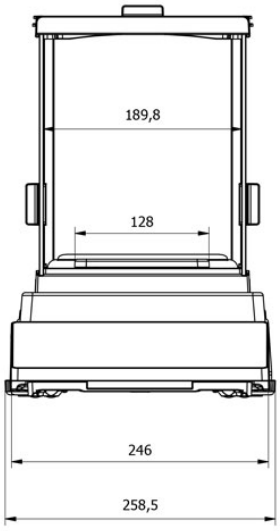
189,8
128
246
258,5

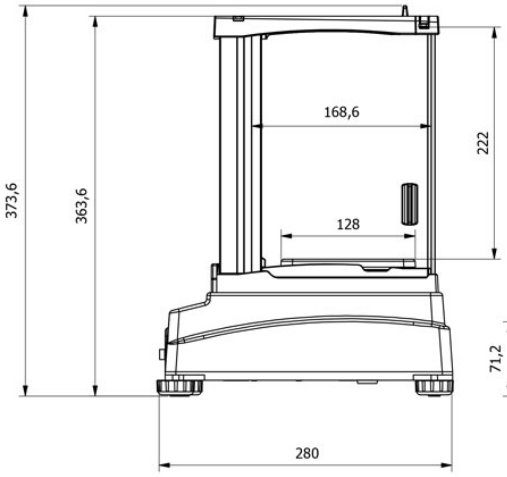
373,6
363,6
168,6
128
222
280

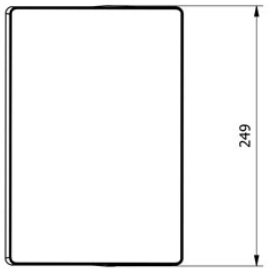
249

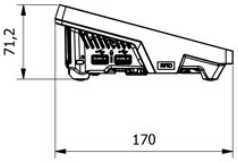
71,2
170