radwag.com

Balance analytique XA 110.5Y.A

WL-110-0002

More information on the website
radwag.com/fr/info,w1,5I9

The drawings, photos and graphics used are for illustrative purposes only.

Fonctions

- Autotest
- Dosing
- Percent Weighing
- Parts counting
- Peak hold
- Formulation
- Newton unit measurement
- Statistics
- Checkweighing
- IR sensors
- Under-pan weighing
- GLP Procedures
- Animal weighing
- Pipettes Calibration
- Air density correction
- Automatic sliding door
- Density determination
- Differential weighing
- Ambient conditions monitoring
- Statistical Quality Control
- Packaged Goods Control
- ALIBI Memory
- Wi-Fi

Paramètres Techniques

Paramètres métrologiques	
Capacité maximale [Max]	110 g
Capacité minimale [Min]	1 mg

Paramètres métrologiques	
Précision de lecture [d]	0,01 mg
Échelon de légalisation [e]	1 mg
Étendue de tare	-110 g
Répétabilité standard [5% Max]	0,005 mg
Répétabilité standard [Max]	0,02 mg
Poids minimal d'echantillon standard (USP)	10 mg
Poids minimal d'echantillon standard (U=1%, k=2)	1 mg
Répétabilité admissible [5% Max]	0,012 mg
Répétabilité admissible [Max]	0,03 mg
Linéarité	±0,06 mg
Non-centricité	0,06 mg
Stabilité de sensibilité	1×10^{-6}/année×Rt
Temps de stabilisation	4 s
Ajustage	interne (automatique)
Classe de précision OIML	I
Paramètres physiques	
Système de nivellement	automatique – Reflex Level System
Afficheur	10" graphique couleurs écran tactile
Cage de pesée	automatique
Porte de la cage de pesée	automatiques
Élément du kit	Balance analytique, plateau, couvercle de plateau, bague de centrage, pinceau, housse, adaptateur secteur.
Dimensions de la chambre de pesée	200×170×220 mm
Dimension du plateau	ø90 en ajour + ø85 (option) mm
Dimensions de colis L x P x H	750×492×595 mm
Masse nette	14,7 kg
Masse brute	16 kg
Construction	
Degré de protection	IP 43
Interface de Communication	
Interface de Communication	2×USB-A, USB-C, RS 232 (COM3), HDMI, Ethernet, Wi-Fi, Hotspot
Paramètres électriques	
Alimentation	Adapter: 100 – 240V AC 50/60Hz 1A; 15V DC 2,4A Balance: 12 – 15V DC 1,6A max*
Conditions environnementales	
Température du travail	+10 – +40 °C
Vitesse de changements de température de travail	±0,3 °C / 1 h (±1 °C / 8 h)
Humidité relative d'air	20% – 80%
Vitesse de changements d'humidité relative d'air	±1% / h (±4% / 8 h)

Répétabilité exprimée comme un écart standardisé de 10 placements de chargé.
Temps de stabilisation dépend de conditions externes et de la dynamique du placement d'un poids sur le plateau; déterminé pour le profil FAST.
* L'alimentation électrique peut être connectée à la prise à l'arrière du boîtier de la balance ou au terminal.

* Wi-Fi® is a registered trademark of Wi-Fi® Alliance.

Additional fee for verification

Accessoires (Additional Fee)

MediaBox
Tag RFID
Tables antivibratoires
Adaptateurs pour calibrage de pipettes
Alimentateurs
Écran de protection anti-poussière
Câbles RS 232, RS 485
KIT pour déterminer la densité
Modules complémentaires
Tables de balance professionnelle
Écran de protection anti-poussière
Lecteurs de code-barres
Distributeurs vibratoires
Imprimantes d étiquettes
THBR 2.0 - Monitorage des conditions environnementales
Câbles RS 232, RS 485
MICRO-KIT - Le kit de poignées pour micro-vaisselle (type Eppendorf)
Pesage sous la balance
Boîte pour XA 4Y et XA 5Y balances
Cellules de pesée récipients
Ioniseurs
Imprimante de tickets de caisse
Lecteur d'empreintes digitales
Convertisseur RS 232 – USB
Pesage sous la balance

Software (Additional Fee)

• E2R Pesages [WX-010-0099]
• RAD Key [WX-010-0005]
• RADWAG Remote Desktop [WX-010-0107]
• Éditeur de Balances 2.1 [WX-010-0173]
• E2R Registre [WX-010-0038]
• Éditeur D'étiquettes R02 [WX-010-0094]
• R-LAB [WX-010-0080]
• RADWAG Studio du Développement [WX-010-0104]
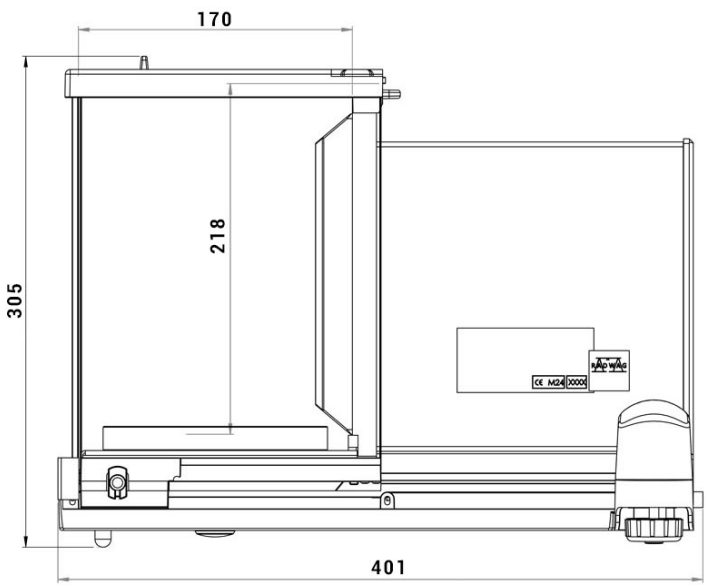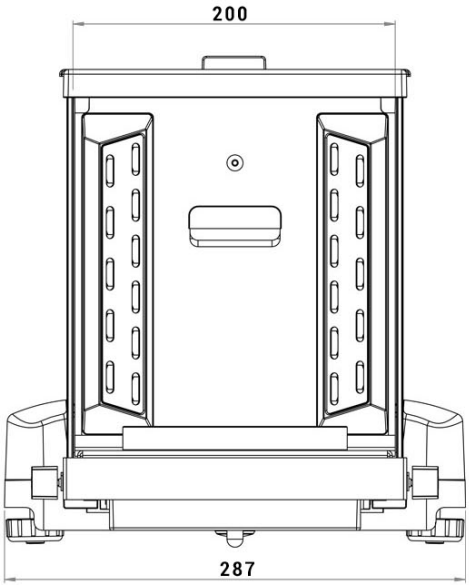
Dimensions d'appareil L x P x H