radwag.com

# Wägeplattform PL.16.HRP.EX.H

WX-009-0281

More information on the website
radwag.com/de/info,w1,2UP

The drawings, photos and graphics used are for illustrative purposes only.

## Technische Daten

| | |
|---|---|
| **Messtechnische Parameter** | |
| Wägebereich [Max] | 16 kg |
| Min. Belastung | 5 g |
| Vorlast | 4 kg |
| Ablesbarkeit [d] | 0,1 g |
| Tarierbereich | -16 kg |
| Wiederholbarkeit | 0,1 g |
| Linearität | ±0,1 g |
| Stabilisierungszeit | 2 s |
| Justierung | intern (automatisch) |
| **Physikalische Parameter** | |
| Kabellänge | 10 m |
| Waagschale | 360×280 mm |
| Abmessungen des Geräts B x T x H | 360×313×170 mm |
| Verpackungsgröße B x T x H | 560×473×370 mm |
| Nettogewicht | 18,7 kg |

| | |
|---|---|
| **Konstruktion** | |
| Schutzart | IP 66 / 67 |
| Zertifizierung ATEX | II 3G Ex ic IIC T4 Gc<br>II 3D Ex ic IIIC T60°C Dc |
| Zertifizierung IECEx | Ex ic IIC T4 Gc<br>Ex ic IIIC T60°C Dc |
| Konstruktion | Edelstahl AISI304 |
| Waageschale | Edelstahl AISI304 |
| **Kommunikationsschnittstellen** | |
| Schnittstellen | RS485 |
| **Elektrische Parameter** | |
| Stromversorgung | 100 – 240 V AC 50/60 Hz |
| **Umgebungsbedingungen** | |
| Umgebungstemperatur | +10 – +40 °C |
| Relative Luftfeuchtigkeit | 15% – 80% |

## Zubehör (Additional Fee)

Wägeterminal PUE HX5.EX
Antivibrationstische
Eigensichere Stromversorgung für EX-Waage
Thermische Drucker

## Software (Additional Fee)

- MWMH Manager [WX-010-0103]
- RADWAG Development Studio [WX-010-0104]
- RAD Key [WX-010-0005]

## Abmessungen des Geräts B x T x H

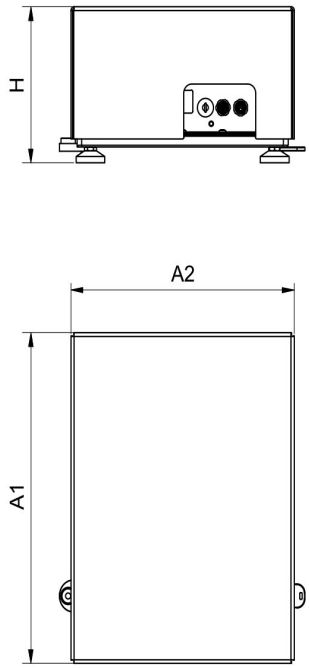


PL.16 - 32.HRP.H

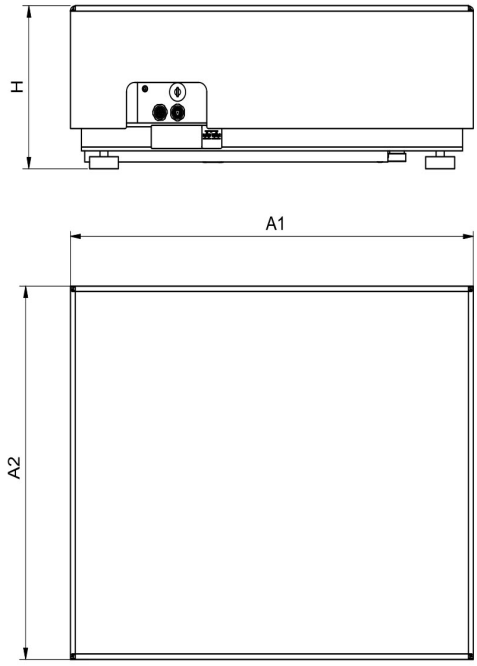


PL.62-2000.HRP.H

| Scale type | A1 | A2 | H |
|---|---|---|---|
| PL.(16-32).HRP.H | 360 | 280 | 180±5 |
| PL.(62-150).HRP.H | 500 | 400 | 180±5 |
| PL.150.2.HRP.H | 500 | 500 | 180±5 |
| PL.(150.1-300).HRP.H | 800 | 600 | 180±5 |
| PL.(300.1-1100).HRP.H | 1000 | 800 | 180±5 |
| PL.(2000).HRP.H | 1250 | 1000 | 180±5 |

Dimensions in mm