radwag.com

Waga platformowa C315.15.C3.K

More information on the website
radwag.com/pl/info,w1,2GY

Użyte rysunki, zdjecia, grafiki maja charakter poglądowy.

Funkcje

- Kontrola plus/minus
- Odchyłki procentowe
- Sumowanie ważeń
- Liczenie sztuk
- Wewnętrzny akumulator
- Zatrzask maksymalnego wskazania
- Pomiar w Newtonach
- Procedury GLP
- Ważenie zwierząt
- Pamięć ALIBI

Dane techniczne

Parametry metrologiczne	
Obciążenie maksymalne [Max]	15 kg
Obciążenie minimalne [Min]	100 g
Dokładność odczytu [d]	5 g
Działka legalizacyjna [e]	5 g
Zakres tary	-15 kg
Max. dokładność odczytu dla wagi nielegalizowanej (nie dotyczy wag dwuzakresowych)	1 g
Klasa dokładności OIML	III

Parametry fizyczne	
Wyświetlacz	LCD (z podświetleniem)
Wymiar szalki	500×700 mm
Wymiary opakowania	730×800×270 mm
Masa netto	20,5 kg
Masa brutto	26,8 kg
Długość przewodu	2,5 m
Miernik	C315
Konstrukcja	
Stopień ochrony	IP 65 konstrukcja, IP 43 miernik
Konstrukcja	Stal malowana proszkowo St3S
Szalka	Stal nierdzewna AISI304
Interfejs komunikacyjny	
Interfejs	RS232
Interfejsy opcjonalne	RS232
Parametry elektryczne	
Zasilanie	100 – 240 V AC 50/60 Hz + akumulator
Maksymalny pobór mocy	5 W
Czas pracy z zasilaniem akumulatorowym	max 8h
Warunki środowiskowe	
Temperatura pracy	-10 ÷ +40 °C
Temperatura przechowywania	-10 ÷ +50 °C
Wilgotność względna powietrza	10% ÷ 85% RH bez kondensacji

Weryfikacja dodatkowo płatna

Akcesoria

Stoły antywibracyjne
Zasilacze
Przewody RS 232 (waga – drukarka)
Uchwyty do terminali wagowych
Przewody zasilania z zapalniczki samochodowej
Wyświetlacze
Wyświetlacze
Przewody RS 232, RS 485
Konwerter RS 232 – Ethernet
Wyjście pętli prądowej AP2-1 (obudowa plastikowa)
Przewody RS 232, RS 485
Konwerter RS 232 - USB
Przewody RS 232 (waga – drukarka)
Konwerter RS 232 – RS 485
Drukarki paragonowe

Oprogramowanie

• RAD Key [WX-010-0005]
• R-Lab [WX-010-0080]
• R-Panel [WX-010-0187]
• Edytor wag 2.1 [WX-010-0173]

Wymiary urządzenia

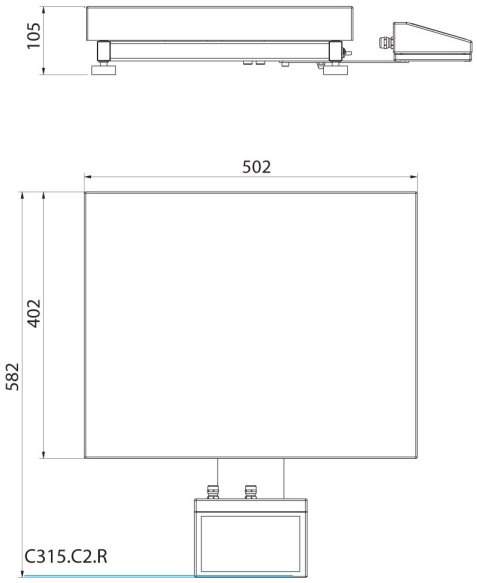

C315.C2.R

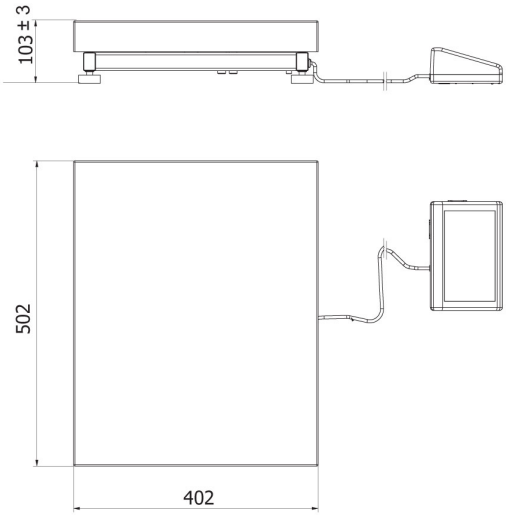

C315.C2.K

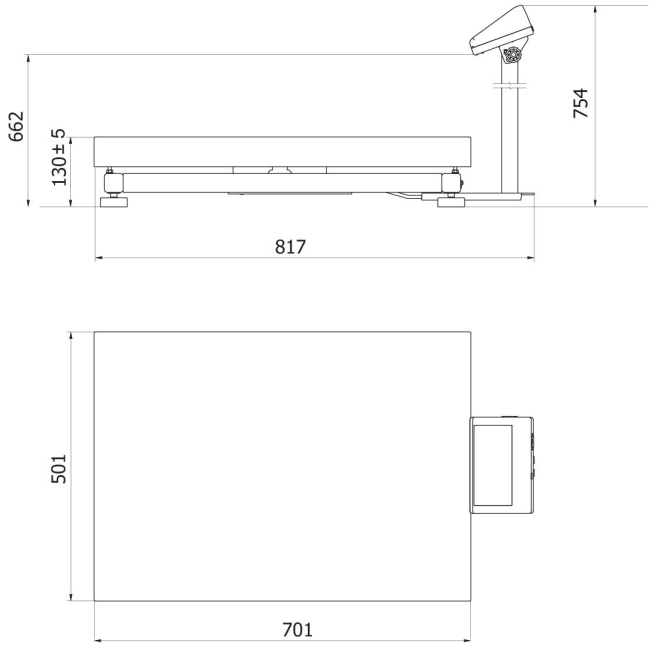

C315.C3.M

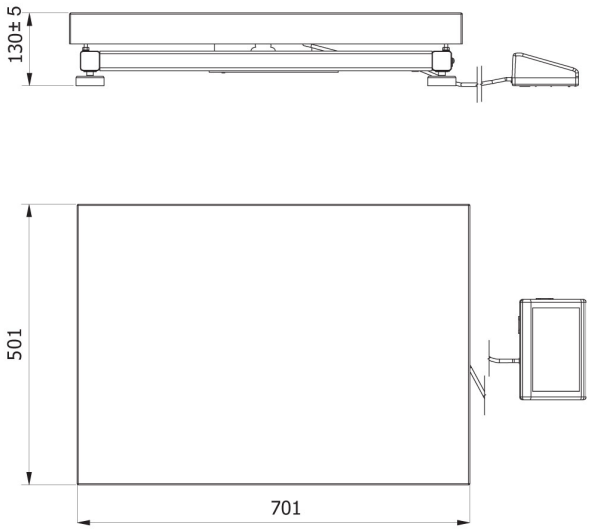

C315.C3.K