radwag.com

Analizador de humedad MA 110.X7.A

WL-308-0003

More information on the website
radwag.com/es/info,w1,29K

The drawings, photos and graphics used are for illustrative purposes only.

Funciones

- Auto-prueba
- Estadísticas
- Sensores infrarrojos
- Procedimientos GLP
- Unidades intercambiables
- Control estadístico de calidad
- Memoria Alibi
- Perfiles de secado
- Secado de la muestra
- Análisis de humedad
- Determinación de masa seca
- Wi-Fi

Datos tecnicos

Parámetros metrológicos	
Maxima capacidad [Max]	110 g
Legibilidad [d]	1 mg
Rango de tara	-110 g
Calibración	externa
Masa máxima de prueba	110 g
Elemento de calentamiento	radiador de infrarrojos
Repetibilidad de humedad	±0,05 % (muestra ~ 2 g), ±0,01 % (muestra ~ 10 g)

Parámetros metrológicos	
Exactitud de lectura de humedad	0,001 %
Rango de la temperatura del secado	Max 160 °C
Paramètros físicos	
Sistema de nivelación	manual
Pantalla	7" gráfico color pantalla táctil
Cámara de pesaje	automatica
Altura máxima de la muestra analizada	20 mm
Dimensión de platillo	ø90, h= 8 mm
Dimensiones de embalaje An x Pr x Al	476×381×346 mm
Masa neta	5,2 kg
Masa bruta	7 kg
Construcción	
Grado de protección	IP 43
Components and software	
Tamaño de base de datos	Productos, Usuarios, Embalaje, Clientes, Programas de secado, Informe de secado, Condiciones ambientales, Pesajes
Características utilidades	
Modo de visualización	%D, %M, %R, g
Modo de secado	4 perfil del secado (estandar,rapido,escalonado, suave)
Opciones de terminación de secado	4 modo (temporal, definido, automatico, manual)
Funciones adicionales	identificación de la muestra
Interface de comunicación	
Conectividad	2×RS232[1], USB-A, USB-B, Ethernet, Wi-Fi
Parámetros electricos	
Alimentacion	100 – 120 V AC 50/60 Hz o 200-240 V AC 50/60 Hz
Potencia consumida por el dispositivo	6 W
Potencia de radiador de calor	450 W
Condiciones ambientales	
Temperatura de trabajo	+10 – +40 °C
Control de las indicaciones de masa	Pesa patrón externa 50g, 100g, 200g, depende del tipo de analizador de humedad (equipamiento adicional)
Calibración de la temperatura de secado	Calibración de 3 puntos a temperaturas definidas, valores programables (quipamiento adicional: termómetro de control GT105k-12/Z)
SOP – pruebas metrológicas (opciones adicionales)	
Control de temperatura de secado	De 1 o 2 puntos, según el perfil de secado (equipamiento adicional: termómetro de control GT105k-12/Z)
Control de las indicaciones de humedad	Kit de prueba de MT certificado (equipamiento adicional)

[1] Los lectores de códigos de barras disponibles como accesorio cooperan con la balanza utilizando solo la interfaz RS232.

* Wi-Fi® is a registered trademark of Wi-Fi® Alliance.

Accesorios (Additional Fee)

Mesas antivibratil
Accesorios para analizador de humedad
Escáner de códigos de barra
Protecciones de seguridad
Impresoras de recibos
Cables RS 232, RS 485
Módulos adicionales
Cables RS 232 (Bascula a Impresora)
Convertidor RS 232 a RS 485

Programas (Additional Fee)

- RAD Key [WX-010-0005]
- Alibi Reader PC Software [WX-010-0114]
- RADWAG Development Studio [WX-010-0104]
- E2R Analizador de humedad [WX-010-0072]
- Editor de Balanzas 2.1 [WX-010-0173]
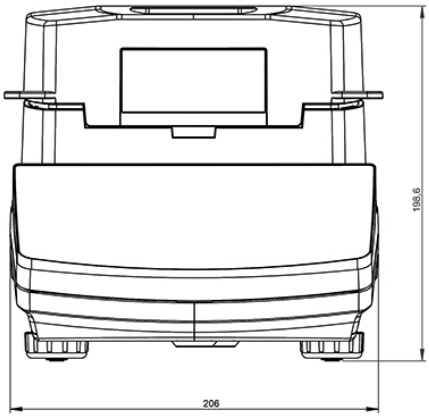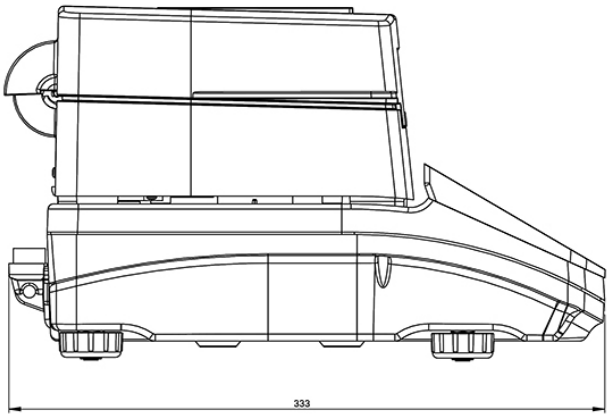
Dimensiones de aparato An x Pr x Al