radwag.com

C32.10.PM 上皿天秤

WL-223-0005

More information on the website
radwag.com/ja/info,w1,1YD

The drawings, photos and graphics used are for illustrative purposes only.

機能

- Labelling
- Plus/Minus Control
- Percent Weighing
- Totalizing
- Parts counting
- Newton unit measurement
- Statistics
- IR sensors
- Under-pan weighing
- GLP Procedures
- Animal weighing
- Density determination
- Replaceable unit
- ALIBI Memory

データシート

計測パラメータ	
最大ひょう量 [Max]	10 kg
最小荷重	0,5 g
プリロード範囲	1 kg
最小表示 [d]	0,01 g
法定計量時の単位 [e]	0,1 g
風袋範囲	-10 kg

計測パラメータ	
標準最小計量値 (USP)	8,2 g
標準最小計量値 (U=1%,k=2)	0,82 g
繰返し性 (Max)	0,01 g
繰返し性 (5% Max)	0,004 g
直線性	±0,025 g
安定化時間	1 s
調整	外部、天秤のレベルから (着脱式アダプター)
OIMLクラス	II
物理的パラメータ	
レベリングシステム	手動
ディスプレイ	5" セル サンプル
計量皿寸法	200×185 mm
梱包寸法 幅x奥行x高さ	520×520×280 mm
正味重量	10 kg
総重量	13,5 kg
工事中	
保護クラス	IP 43
通信インターフェース	
通信インターフェース	2×RS232, USB-A, USB-B, Ethernet, 4 IN / 4 OUT (IN), Wi-Fi
電気的パラメータ	
電源	(ベース, ボトムリング, ガラス容器, ピペット校正アダプタ, エバポレーションリング, 計量皿, ガラス製のフタ, 機械式開閉カバー, 保護用ネジ): 100 – 240V AC 50/60Hz 0,6A; 12V DC 1,2A ミクロ天秤: 10 – 12V DC 1A max
環境条件	
動作温度	+10 – +40 °C

* Wi-Fi® is a registered trademark of Wi-Fi® Alliance.

Additional fee for verification

アクセサリ (Additional Fee)

ディスプレイ
防振台
電源アダプタ
RS 232 ケーブル (はかり - プリンタ)
シガーライターソケット電源ケーブル
プロ仕様の計量テーブル
バーコードスキャナ
底部吊り下げ計量
RS 232、RS 485 ケーブル
スタンド、壁取り付けキット、取り付けブラケット
レシートプリンタ

ソフトウェア (Additional Fee)

- E2R Weighing（計量） [WX-010-0099]
- Label Editor R02 [WX-010-0094]
- R-Lab [WX-010-0080]
- RAD Key [WX-010-0005]
- Alibi Reader [WX-010-0114]
- Scale Editor 2.1 [WX-010-0173]
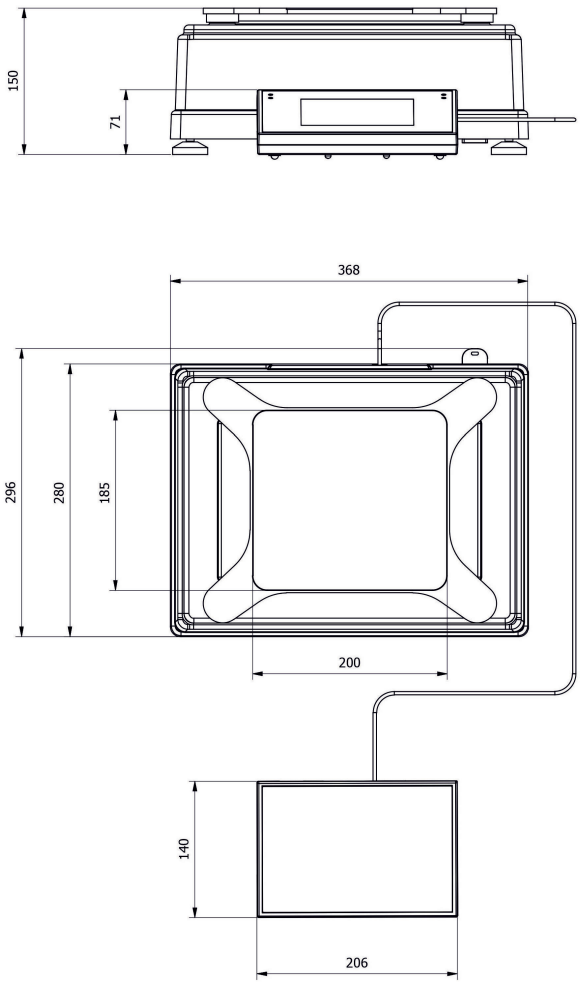
デバイスの寸法 幅x奥行x高さ