radwag.com

# Balance de précision C32.10.PM

WL-223-0005

More information on the website
radwag.com/fr/info,w1,1YD

The drawings, photos and graphics used are for illustrative purposes only.

## Fonctions

- Labelling
- Plus/Minus Control
- Percent Weighing
- Totalizing
- Parts counting
- Newton unit measurement
- Statistics
- IR sensors
- Under-pan weighing
- GLP Procedures
- Animal weighing
- Density determination
- Replaceable unit
- ALIBI Memory

## Paramètres Techniques

| Paramètres métrologiques | |
|---|---|
| Capacité maximale [Max] | 10 kg |
| Capacité minimale [Min] | 0,5 g |
| Capacité préliminaire | 1 kg |
| Précision de lecture [d] | 0,01 g |
| Échelon de légalisation [e] | 0,1 g |
| Étendue de tare | -10 kg |

| | |
|---|---|
| **Paramètres métrologiques** | |
| Pesée minimale USP | 8,2 g |
| Pesée minimale (U=1%, k=2) | 0,82 g |
| Répétabilité (Max) | 0,01 g |
| Répétabilité (5% Max) | 0,004 g |
| Linéarité | ±0,025 g |
| Temps de stabilisation | 1 s |
| Ajustage | interne (automatique) |
| Classe de précision OIML | II |
| **Paramètres physiques** | |
| Système de nivellement | manuel |
| Afficheur | 5” graphique couleurs |
| Dimension du plateau | 200×185 mm |
| Dimensions de colis L x P x H | 520×520×280 mm |
| Masse nette | 10 kg |
| Masse brute | 13,5 kg |
| **Construction** | |
| Degré de protection | IP 43 |
| **Interface de Communication** | |
| Interface de Communication | 2×RS232, USB-A, USB-B, Ethernet, 4 IN / 4 OUT (numériques), Wi-Fi |
| **Paramètres électriques** | |
| Alimentation | Adapter: 100 – 240V AC 50/60Hz 0,6A; 12V DC 1,2A<br>Balance: 10 – 12V DC 1A max |
| **Conditions environnementales** | |
| Température du travail | +10 – +40 °C |

**Répétabilité** exprimée comme un écart standardisé de 10 placements de chargé.
**Temps de stabilisation** dépend de conditions externes et de la dynamique du placement d’un poids sur le plateau; déterminé pour le profil FAST.
**Précharge** – une valeur égale à ±10 % de la capacité maximale [Max] de la balance homologuée. Il est possible de démarrer la balance avec la masse de précharge maximale posée sur le plateau.

* Wi-Fi® is a registered trademark of Wi-Fi® Alliance.

Additional fee for verification

# Accessoires (Additional Fee)

Afficheurs
Tables antivibratoires
Alimentateurs
Câbles RS 232 (balance – imprimante)
Câbles d'alimentation de cigare-allume
Tables de balance professionnelle
Lecteurs de code-barres
Pesage sous la balance

Câbles RS 232, RS 485
Afficheurs
Afficheurs
Supports, Statifs, bras-supports
Imprimante de tickets de caisse
Câbles RS 232, RS 485
Câbles RS 232 (balance – imprimante)

## Software (Additional Fee)

- E2R Pesages [WX-010-0099]
- RAD Key [WX-010-0005]
- Alibi Reader [WX-010-0114]
- Éditeur de Balances 2.1 [WX-010-0173]
- E2R Registre [WX-010-0038]
- Éditeur D'étiquettes R02 [WX-010-0094]
- R-LAB [WX-010-0080]
- RADWAG Studio du Développement [WX-010-0104]
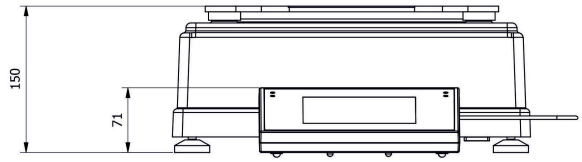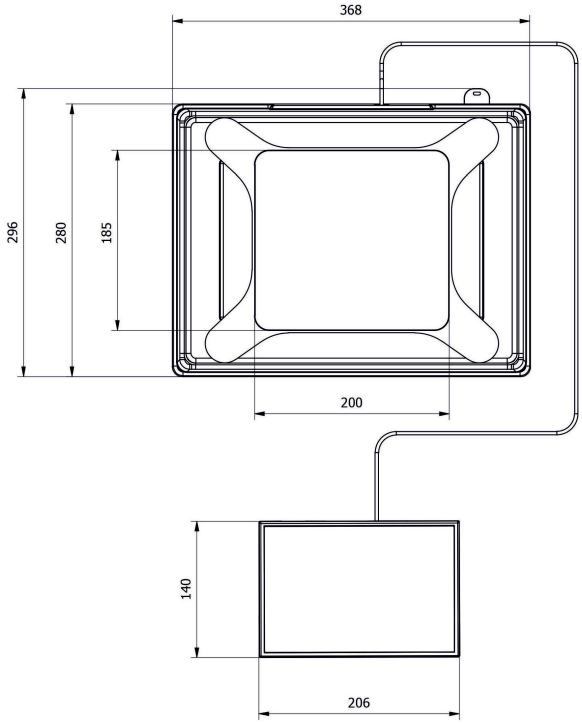
## Dimensions d'appareil L x P x H