radwag.com

Balanza CY10.60/120.C2.K.M2.CCE

WK-312-1007

More information on the website
radwag.com/es/info,w1,1NW

The drawings, photos and graphics used are for illustrative purposes only.

Funciones

- Dosificación
- Desviaciones porcentuales
- Contar piezas
- Cierre de la indicación máxima
- Recetas
- Sensores infrarrojos
- Pesar animales
- Control estadístico de calidad
- Control de contenido envasado
- Wi-Fi

Datos tecnicos

Parámetros metrológicos	
Maxima capacidad [Max]	60 / 120 kg
Minima capacidad	500 / 1000 g
Legibilidad [d]	10 / 20 g
División de legalización [e]	10 / 20 g
Rango de tara	-120 kg
Tiempo de estabilización	3 s
Calibración	externa

Parámetros metrológicos	
Clase OIML	II
Paramètros físicos	
Sistema de nivelación	manual
Pantalla	10" gráfico color pantalla táctil
Longitud del cable	2,5 m
Dimensión de platillo	400×500 mm
Dimensiones de embalaje An x Pr x Al	720×620×210 mm
Masa neta	13,5 kg
Masa bruta	16 kg
Construcción	
Grado de protección	IP 43
Chasis	metal + ABS
Interface de comunicación	
Conectividad	2×USB-A, USB-C, RS 232 (COM3), HDMI, Ethernet, Wi-Fi, Hotspot
Parámetros electricos	
Alimentacion	Adapter: 100 – 240V AC 50/60Hz 1A; 15V DC 2,4A Balanza: 12 – 15V DC 1,6A max; 10–19W*
Condiciones ambientales	
Temperatura de trabajo	+15 – +30 °C
Temperatura de almacenamiento	-25 – +70 °C
Humedad relativa de aire	10% – 80% RH sin condensación

* Wi-Fi® is a registered trademark of Wi-Fi® Alliance.

Accesorios (Additional Fee)

MediaBox
Plataformas de acero pintada en polvo
Plataformas pintadas de polvo HRP
Etiqueta RFID
Adaptadores de corriente
Módulos adicionales de la plataforma
Plataformas de acero pintada en polvo
Plataformas en chasis de plástico
Protecciones de seguridad
Impresoras de etiquetas
Impresoras de recibos
Lector de huellas dactilares
Convertidor RS 232 a USB

Programas (Additional Fee)

- E2R Pesajes [WX-010-0099]
- E2R Registro [WX-010-0038]
- Editor de Etiquetas R02 [WX-010-0094]
- Editor de Balanzas 2.1 [WX-010-0173]
- E2R CCE [WX-010-0051]
- RAD Key [WX-010-0005]
- RADWAG Remote Desktop [WX-010-0107]
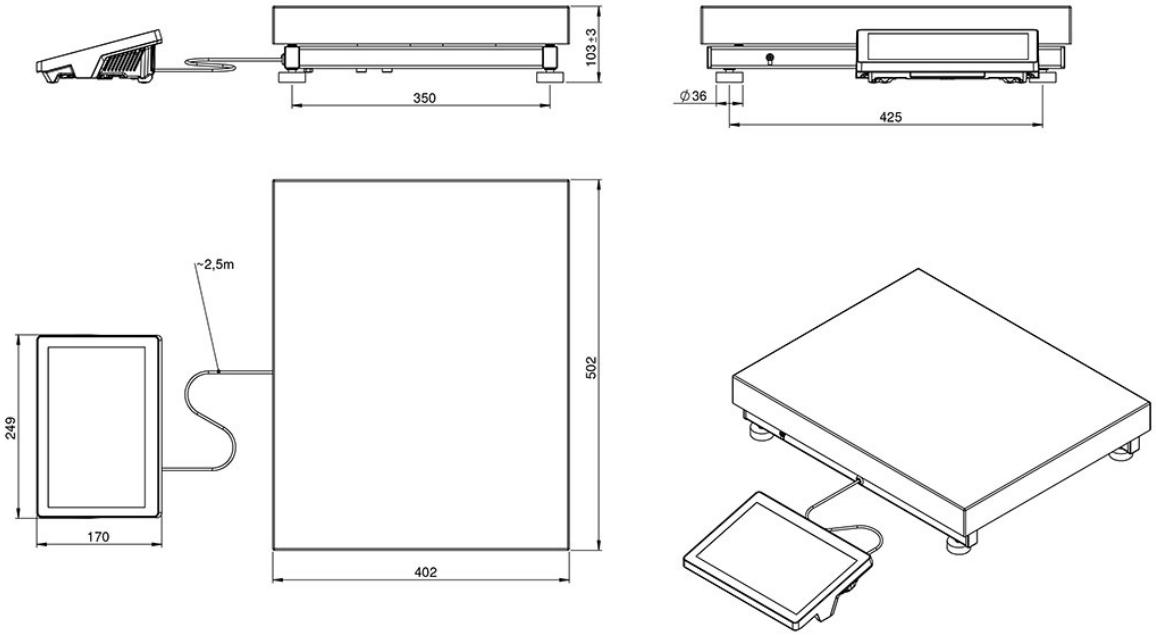
Dimensiones de aparato An x Pr x Al